S.A.S.à Conseil de Surveillance au capital de 525 000 Euros
Parc Industriel des 50 Arpents
8, square Louis Blanc
77680 ROISSY-EN-BRIE - France

Extracteur NEOLINEO 315/V - 23010318

Ventilateur extracteur de conduits circulaires de la marque **SODECA** pour des applications dans les bureaux, les bars, les petits locaux commerciaux, les magasins…

Le petit ventilateur extracteur en ligne de conduits circulaires SODECA **NEOLINEO 315/V** est muni d'un moteur 2 vitesses réglables et d'un corps démontable. La gaine et le moteur sont en plastique de couleur blanche auto - extinguible VO.

- 2 vitesses réglables
- Roulement à billes de longue durée
- IPX4 Connexion électrique par boîte à borne extérieure avec position variable
- Poids : 7,8kg

Caractéristiques :
- Diamètre de la gaine : 315
- Nombre de vitesses : 2
- Fréquence : 50Hz
- Alimentation : 230V
- Type de connexion : Boîte à bornes
- Débit (m3/h) : 1570/2050
- Indice de protection : x 4
- Température de l'air véhiculé : de - 10° à + 60°
- Vitesse (tours/minute) : 1890/2430
- Niveau sonore (décibels) : 49/58
- Intensité (ampères) : 1/1,42
- Puissance absorbée (watts) : 230/320
- Conformité RoHs : oui
- Monté sur : roulements

Côte d'encombrement : A = 445mm, B = 323mm, C =

S.A.S.à Conseil de Surveillance au capital de 525 000 Euros
Parc Industriel des 50 Arpents
8, square Louis Blanc
77680 ROISSY-EN-BRIE - France
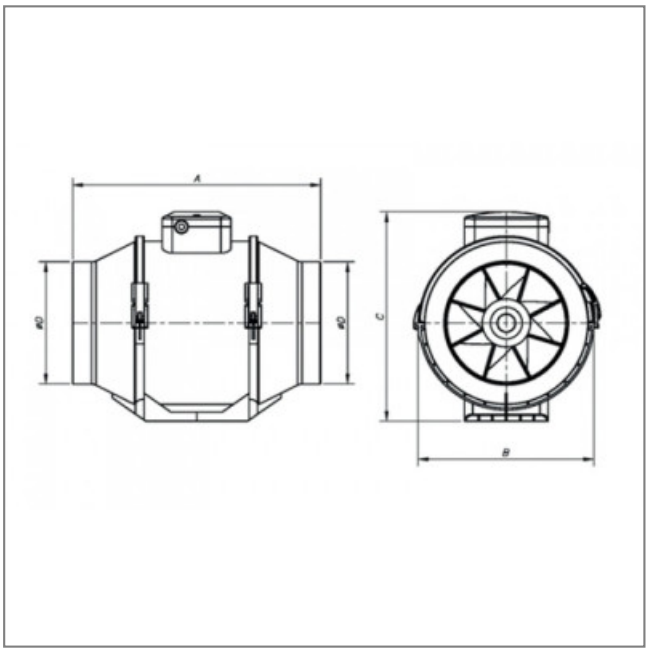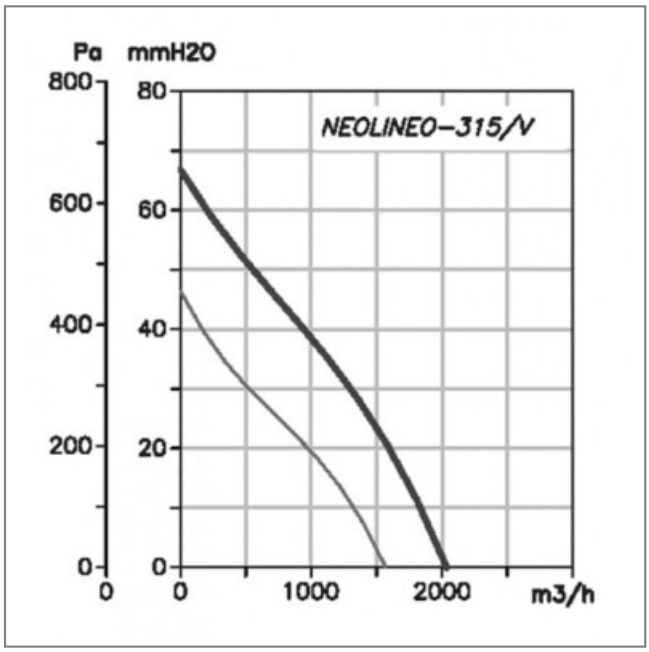
408mm, øD = 310mm