S.A.S.à Conseil de Surveillance au capital de 525 000 Euros
Parc Industriel des 50 Arpents
8, square Louis Blanc
77680 ROISSY-EN-BRIE - France

Moteur électrique FC 103B-2025/3Q - 31200100

Caractéristiques :
- Puissance rendue (watts) : 85
- Alimentation : 230V
- Type de connexion : câble + cosses
- Température de l'air véhiculé : de - 30° à + 40°
- Vitesse (tours/minute) : 1300
- Intensité (ampères) : 0.38
- Puissance absorbée (watts) : 25
- Conformité RoHs : Oui
- Monté sur : coussinets
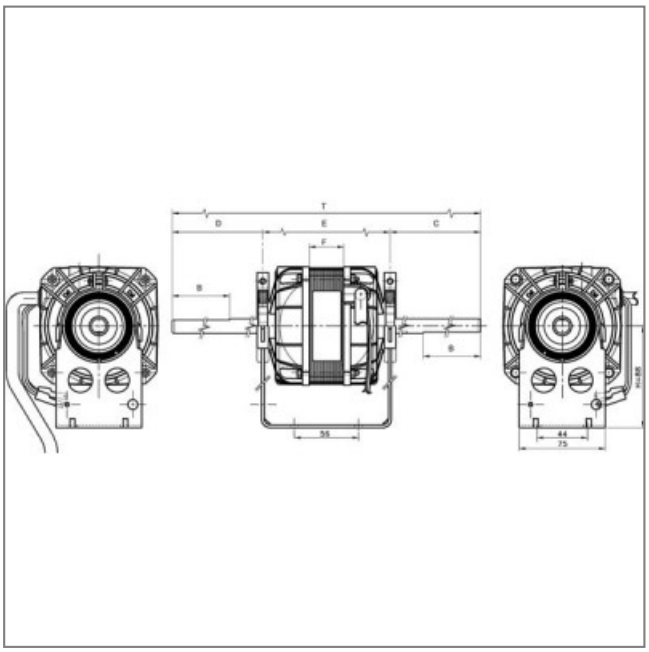
Côte d'encombrement : T = 490mm, B = 80mm, C = 180mm, D = 180mm, E = 115mm, F = 20mm