S.A.S.à Conseil de Surveillance au capital de 525 000 Euros
Parc Industriel des 50 Arpents
8, square Louis Blanc
77680 ROISSY-EN-BRIE - France

Moto-turbine R2E270-AA01-05 - 13430275

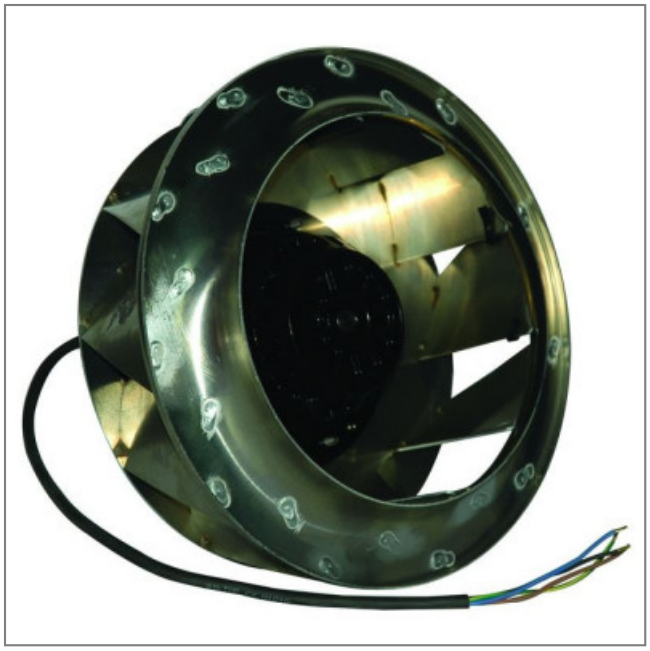

De conception compacte et ultra performante cette moto-turbine de la marque **ebm-papst** est présente dans de nombreuses applications comme l'aéronautique, l'automobile, la climatisation...

- Hélice 11 pales en acier galvanisé

- IP 44

- Roulements à billes

- Protection thermique par thermocontacts de bobinage

- Sens de rotation horaire vu côté rotor

- Branchement électrique par câble

- Homologations EN60335-1, CE

- Masse 4.70kg

Caractéristiques :
- Fréquence : 50/60Hz
- Alimentation : 230V
- Type de connexion : câble
- Débit (m3/h) : 2435
- Diamètre (hélice ou turbine) : 270
- Indice de protection : 44
- Température de l'air véhiculé : de - 40° à + 80°
- Vitesse (tours/minute) : 2750
- Intensité (ampères) : 1,23
- Puissance absorbée (watts) : 280
- Conformité RoHs : Oui
- Monté sur : roulements

Côte d'encombrement : -

S.A.S.à Conseil de Surveillance au capital de 525 000 Euros
Parc Industriel des 50 Arpents
8, square Louis Blanc
77680 ROISSY-EN-BRIE - France

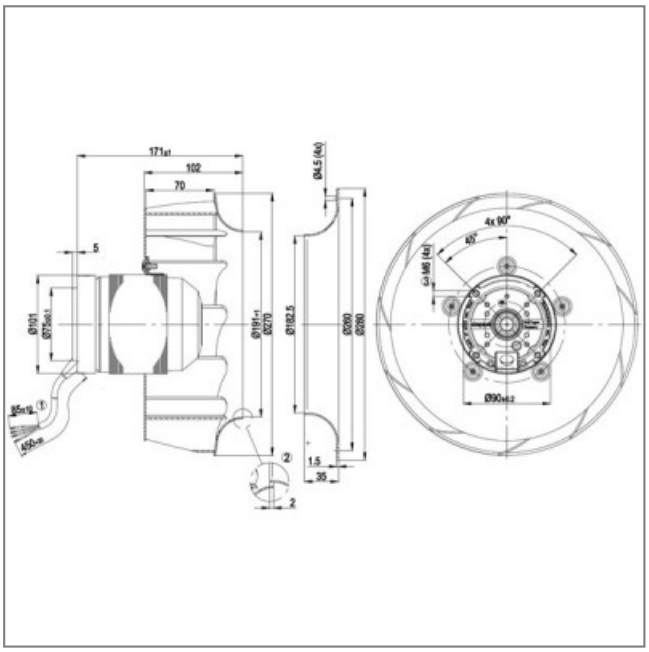

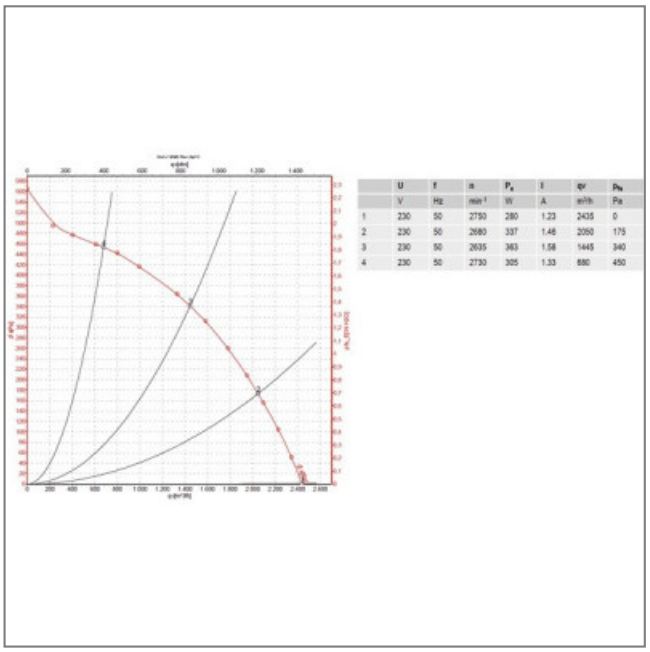

	U	f	n	P_a	I	Q'	p_{fs}
	V	Hz	min^{-1}	W	A	m^3/h	Pa
1	230	50	2750	280	1.23	2435	0
2	230	50	2680	337	1.46	2050	175
3	230	50	2635	363	1.58	1445	340
4	230	50	2730	305	1.33	880	450