S.A.S.à Conseil de Surveillance au capital de 525 000 Euros
Parc Industriel des 50 Arpents
8, square Louis Blanc
77680 ROISSY-EN-BRIE - France

Ventilateur centrifuge RD40S-4DW.7W.AL/ABF - 11420239

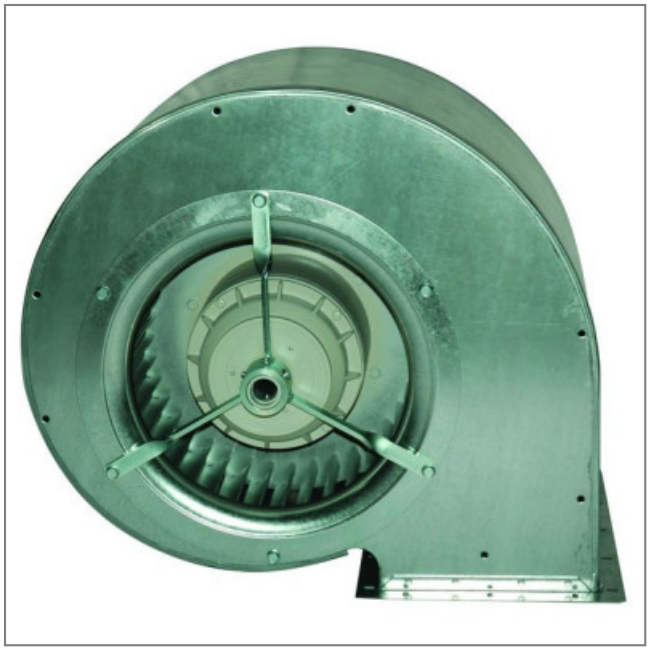

Caractéristiques :

- Dimensions sortie d'air (L x h) : 408x262
- Longueur du câble (m) : 1.06
- Fréquence : 50/60Hz
- Alimentation : 400V
- Type de connexion : boîte à bornes
- Débit (m3/h) : 13950
- Diamètre (hélice ou turbine) : 400
- Indice de protection : 54
- Température de l'air véhiculé : de - 25° à + 40°
- Vitesse (tours/minute) : 1220
- Niveau sonore (décibels) : 97
- Intensité (ampères) : 14.5
- Puissance absorbée (watts) : 9000
- Conformité RoHs : Oui
- Monté sur : roulements

Côte d'encombrement : -

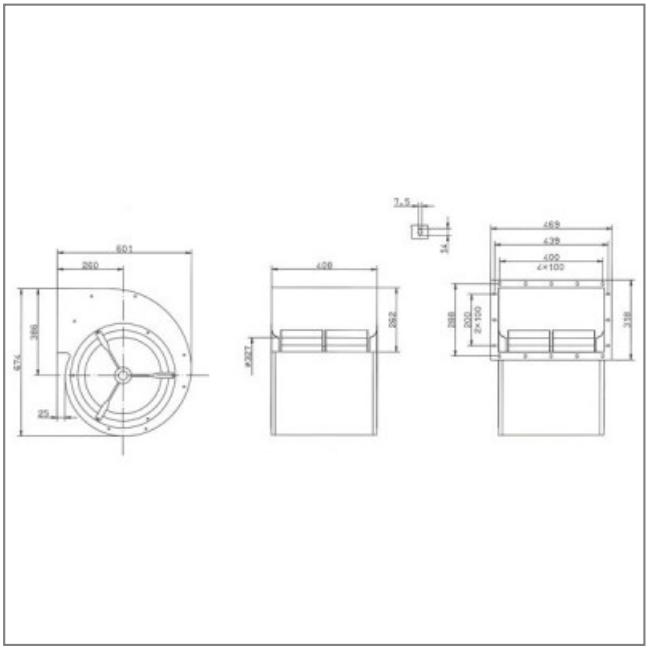

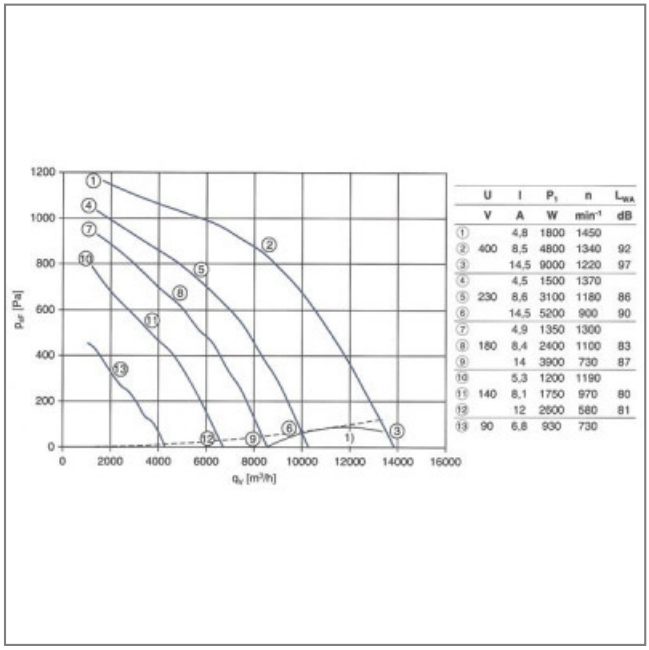

	U	I	P_1	n	L_{WA}
	V	A	W	min^{-1}	dB
①		4,8	1800	1450	
②	400	8,5	4800	1340	92
③		14,5	9000	1220	97
④		4,5	1500	1370	
⑤	230	8,6	3100	1180	86
⑥		14,5	5200	900	90
⑦		4,9	1350	1300	
⑧	180	8,4	2400	1100	83
⑨		14	3900	730	87
⑩		5,3	1200	1190	
⑪	140	8,1	1750	970	80
⑫		12	2600	580	81
⑬	90	6,8	930	730	