S.A.S.à Conseil de Surveillance au capital de 525 000 Euros
Parc Industriel des 50 Arpents
8, square Louis Blanc
77680 ROISSY-EN-BRIE - France

Ventilateur compact DV4114/2N - 13020335

Facilité d'utilisation pour ce petit ventilateur **ebmpapst** dans tous domaines d'activité : agro-alimentaire, bureau d'études, métrologie, grande distribution...

- Ventilateur avec moteur électronique à rotor extérieur

- IP 20

- Protection contre les inversions de polarité et de verrouillage

- Homologations VDE, UL, CSA.

- Roulements à billes

- Courbe de pression pour un débit d'air élevé à pression élevée

- Ventilateur diagonal avec faible bruit à pression élevée

- Branchement électrique 2 fils, extrémités dénudées et étamées

- Coque et hélice en plastique renforcé de fibre de verre

- Masse 400g

Caractéristiques :
- Dimensions (mm) : 119x119x38
- Longueur du câble (m) : 0,31
- Fréquence : 50/60Hz
- Alimentation : 24V
- Type de connexion : fils
- Débit (m3/h) : 280
- Indice de protection : 20
- Température de l'air véhiculé : de - 20° à + 65°
- Vitesse (tours/minute) : 6000
- Niveau sonore (décibels) : 61
- Puissance absorbée (watts) : 21
- Conformité RoHs : Oui

S.A.S.à Conseil de Surveillance au capital de 525 000 Euros
Parc Industriel des 50 Arpents
8, square Louis Blanc
77680 ROISSY-EN-BRIE - France

- Monté sur : roulements
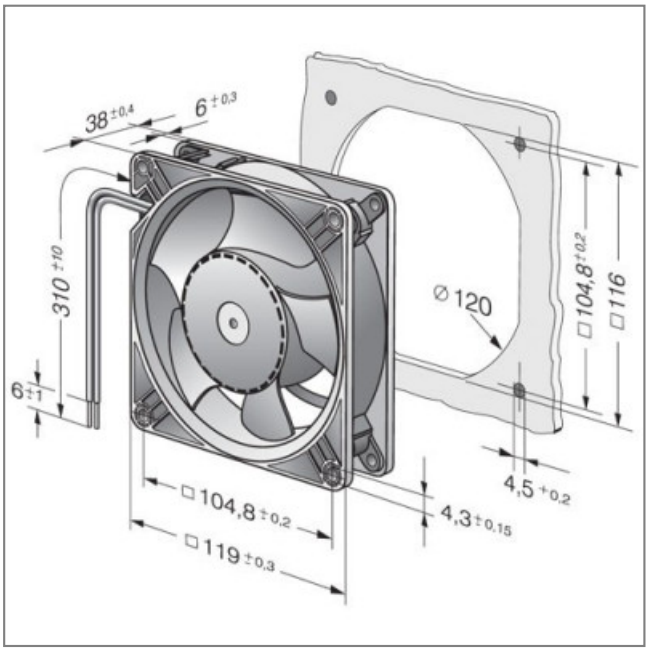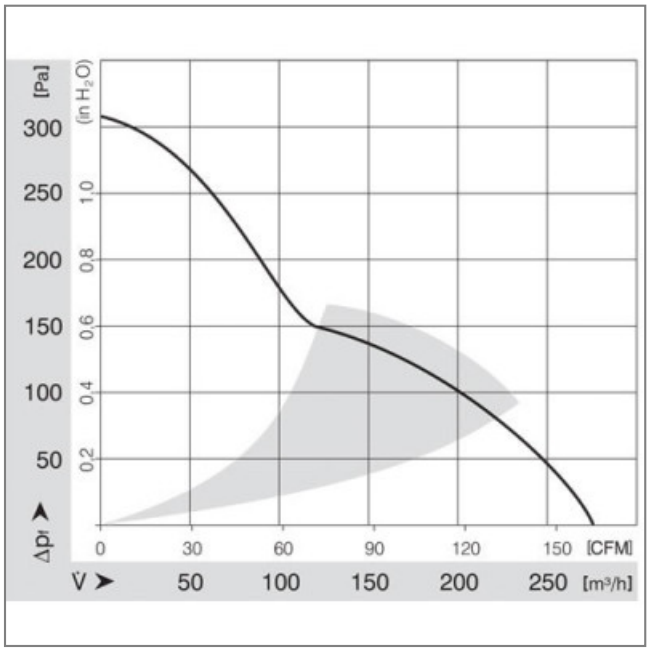
Côte d'encombrement : -