S.A.S.à Conseil de Surveillance au capital de 525 000 Euros
Parc Industriel des 50 Arpents
8, square Louis Blanc
77680 ROISSY-EN-BRIE - France

Extracteur de toiture RDD 225 4Ex - 18040225

Chapeau pare-pluie et grille de protection en acier galvanisé et aluminium.

Homologué en Groupe II, catégorie 3G pour utilisation en zone 2 selon la directive 94/9/EG. La protection correspond aux normes de sécurité E Exe 3G. Anti-deflagrant.

Caractéristiques :

- Homologation ATEX : Oui
- Longueur du câble (m) : 0.80
- Alimentation : 230/400V
- Type de connexion : câble
- Débit (m3/h) : 1700
- Diamètre (hélice ou turbine) : 225
- Indice de protection : 44
- Température de l'air véhiculé : de - 40° à + 40°
- Vitesse (tours/minute) : 1390
- Niveau sonore (décibels) : 50
- Intensité (ampères) : 0.37
- Puissance absorbée (watts) : 130
- Conformité RoHs : Oui
- Monté sur : roulements
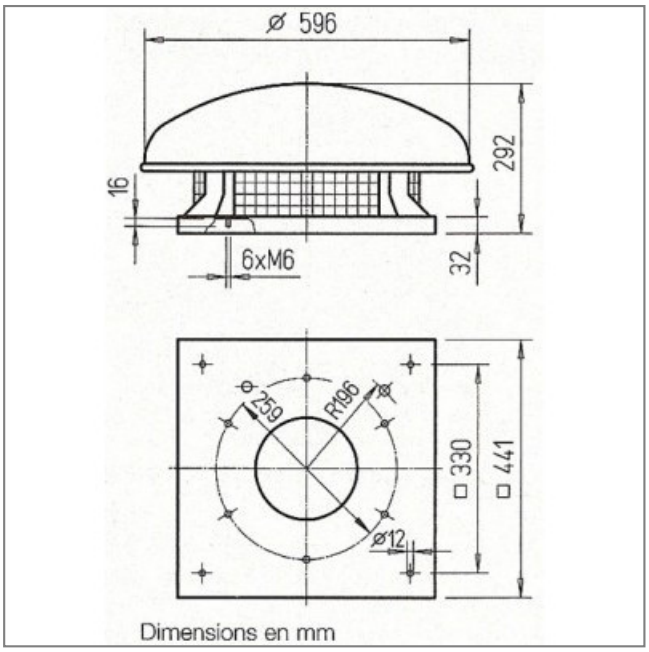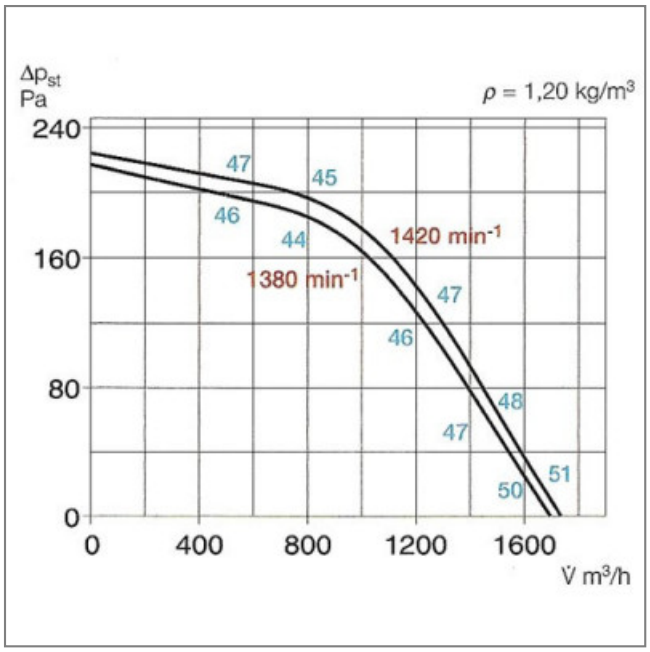
Côte d'encombrement : -