S.A.S.à Conseil de Surveillance au capital de 525 000 Euros
Parc Industriel des 50 Arpents
8, square Louis Blanc
77680 ROISSY-EN-BRIE - France

Ventilateur hélicoïde FB050-ADK.4C.6P. - 11010309

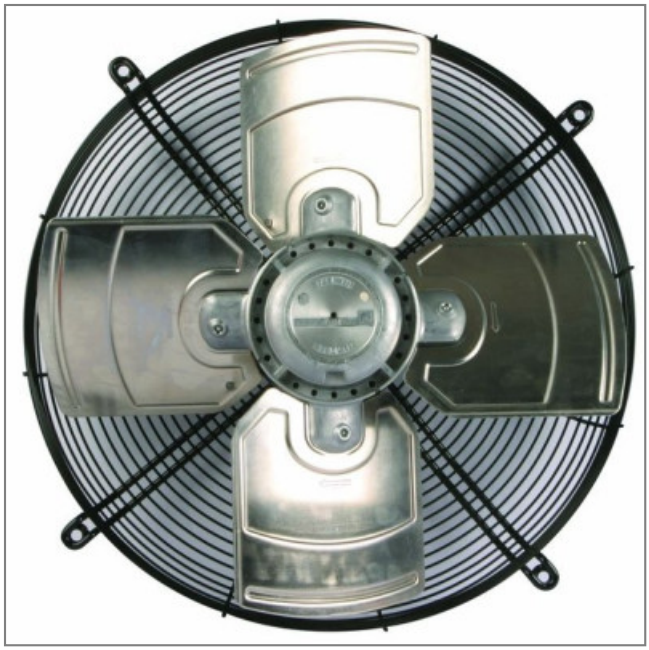

- Hélice 4 pales en aluminium

- Raccordement électrique par boîte à borne

- Roulements à billes

- Protection contre les surcharges par thermostat

- Sens d'air hélice vers fixation

- IP54

- Classe F

- Masse 9,15kg

Caractéristiques :
- Fréquence : 50/60Hz
- Fréquence : 50/60Hz
- Alimentation : 400V
- Alimentation : 400V
- Type de connexion : boîte à bornes
- Type de connexion : boîte à bornes
- Débit (m3/h) : 4100
- Débit (m3/h) : 4100
- Diamètre (hélice ou turbine) : 500
- Diamètre (hélice ou turbine) : 500
- Indice de protection : 54
- Indice de protection : 54
- Sens de l'air : Hélice vers fixations
- Sens de l'air : Hélice vers fixations
- Température de l'air véhiculé : de - 25° à + 70°
- Température de l'air véhiculé : de - 25° à + 70°
- Vitesse (tours/minute) : 670/520
- Vitesse (tours/minute) : 670/520
- Niveau sonore (décibels) : 62
- Niveau sonore (décibels) : 62
- Intensité (ampères) : 0,3/0,15
- Intensité (ampères) : 0,3/0,15
- Puissance absorbée (watts) : 115/75
- Puissance absorbée (watts) : 115/75
- Conformité RoHs : Oui
- Conformité RoHs : Oui
- Monté sur : roulements

S.A.S.à Conseil de Surveillance au capital de 525 000 Euros
Parc Industriel des 50 Arpents
8, square Louis Blanc
77680 ROISSY-EN-BRIE - France

- Monté sur : roulements
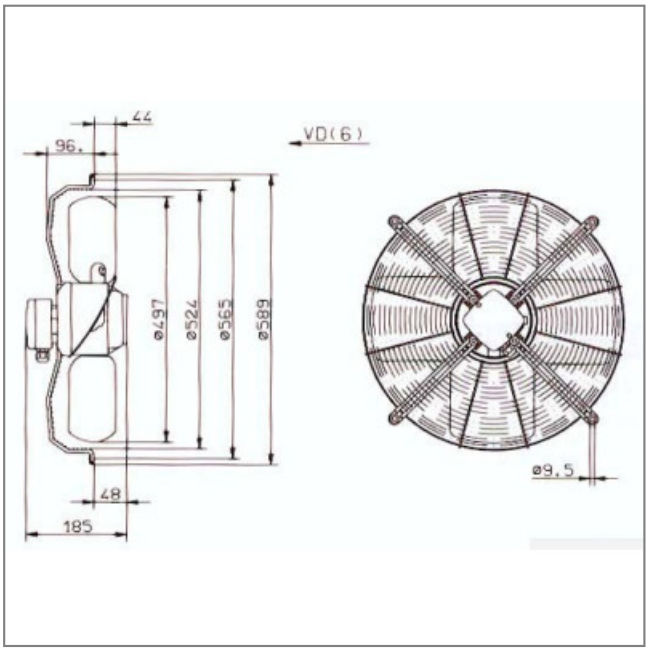
Côte d'encombrement : -