S.A.S.à Conseil de Surveillance au capital de 525 000 Euros
Parc Industriel des 50 Arpents
8, square Louis Blanc
77680 ROISSY-EN-BRIE - France

FC035-4DF.2C.A7 - 11020121

Caractéristiques :
- Fréquence : 50/60Hz
- Alimentation : 400V
- Type de connexion : câble
- Débit (m3/h) : 3600
- Diamètre (hélice ou turbine) : 350
- Indice de protection : 54
- Sens de l'air : Fixations vers hélice
- Température de l'air véhiculé : de - 25° à + 70°
- Vitesse (tours/minute) : 1390
- Niveau sonore (décibels) : 74
- Intensité (ampères) : 0,39
- Puissance absorbée (watts) : 175
- Conformité RoHs : Oui
- Monté sur : roulements

Côte d'encombrement : -

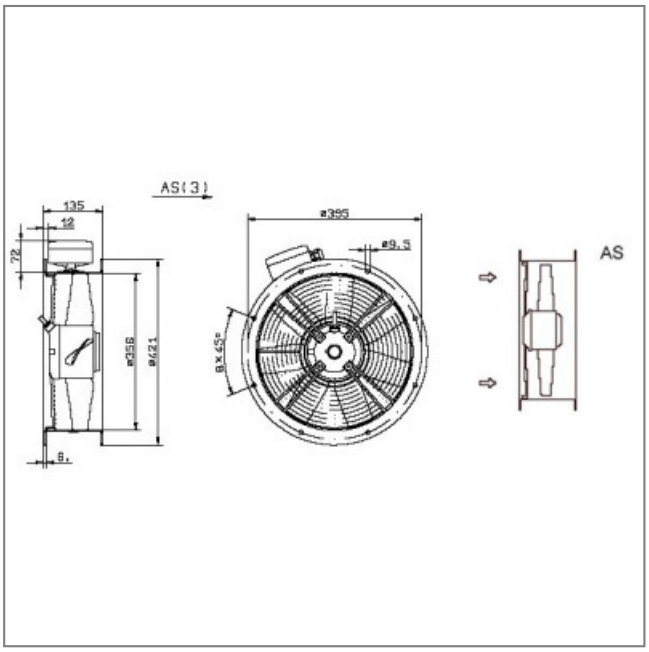

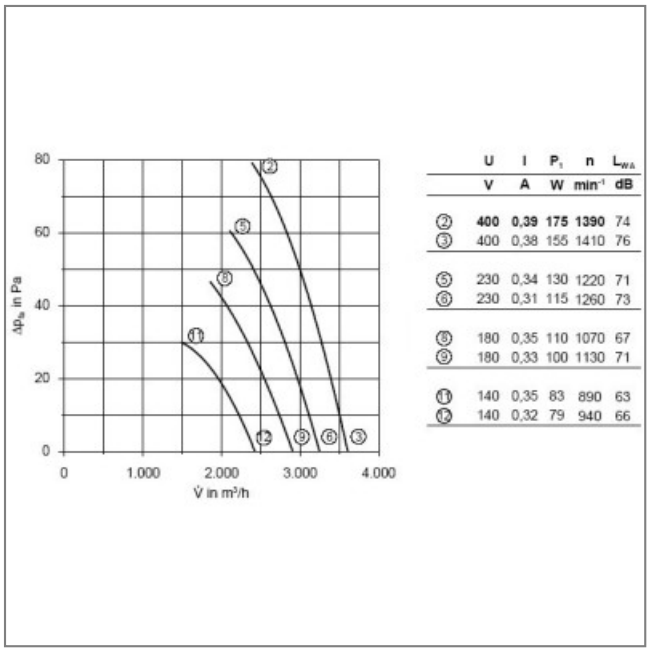

	U	I	P_1	n	L_{WA}
	V	A	W	min^{-1}	dB
②	**400**	**0,39**	**175**	**1390**	74
③	400	0,38	155	1410	76
⑤	230	0,34	130	1220	71
⑥	230	0,31	115	1260	73
⑧	180	0,35	110	1070	67
⑨	180	0,33	100	1130	71
⑪	140	0,35	83	890	63
⑫	140	0,32	79	940	66