S.A.S.à Conseil de Surveillance au capital de 525 000 Euros
Parc Industriel des 50 Arpents
8, square Louis Blanc
77680 ROISSY-EN-BRIE - France

FC056-4DK.4I.V7. - 11020521

Caractéristiques :

- Fréquence : 50/60Hz
- Alimentation : 400V
- Type de connexion : boîte à bornes
- Débit (m3/h) : 12900
- Diamètre (hélice ou turbine) : 560
- Indice de protection : 54
- Sens de l'air : Hélice vers fixations
- Température de l'air véhiculé : de - 25° à + 40°
- Vitesse (tours/minute) : 1270
- Niveau sonore (décibels) : 82
- Intensité (ampères) : 3,8/2,2
- Puissance absorbée (watts) : 1000
- Conformité RoHs : Oui
- Monté sur : roulements

Côte d'encombrement : -

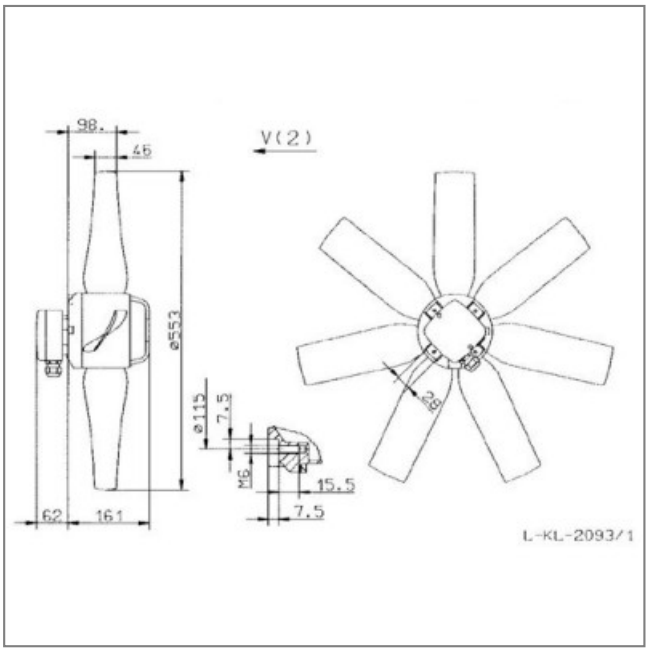

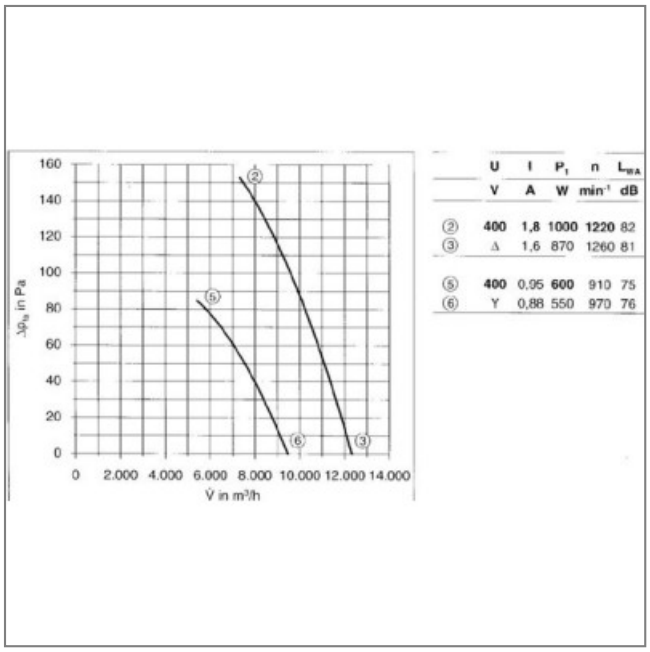

	U	I	P_1	n	L_{WA}
	V	A	W	min⁻¹	dB
②	400	1,8	1000	1220	82
③	Δ	1,6	870	1260	81
⑤	400	0,95	600	910	75
⑥	Y	0,88	550	970	76