S.A.S.à Conseil de Surveillance au capital de 525 000 Euros
Parc Industriel des 50 Arpents
8, square Louis Blanc
77680 ROISSY-EN-BRIE - France

Ventilateur hélicoïde FC056-VDQ.4I.3. - 11020531

La conception de ce ventilateur hélicoïde **ziehl-abegg** est compact et ultra performante. Il est présent dans de nombreuses applications comme l'aéronautique, l'automobile, la climatisation...

- Hélice 7 pales en tôle d'acier galvanisé peint en blanc

- Classe F

- Roulements à billes

- Protection contre les surcharges par thermostat

- Sens d'air fixation vers hélice

- IP54

- Raccordement électrique par boîte à borne

- Masse 18,98kg

Caractéristiques :
- Fréquence : 50/60Hz
- Alimentation : 230/400V
- Type de connexion : boîte à bornes
- Débit (m3/h) : 12200
- Diamètre (hélice ou turbine) : 560
- Indice de protection : 54
- Sens de l'air : Fixations vers hélice
- Température de l'air véhiculé : de - 25° à + 60°
- Vitesse (tours/minute) : 1220
- Niveau sonore (décibels) : 82
- Intensité (ampères) : 1,8
- Puissance absorbée (watts) : 1000
- Conformité RoHs : Oui
- Monté sur : roulements

Côte d'encombrement : -

S.A.S.à Conseil de Surveillance au capital de 525 000 Euros
Parc Industriel des 50 Arpents
8, square Louis Blanc
77680 ROISSY-EN-BRIE - France

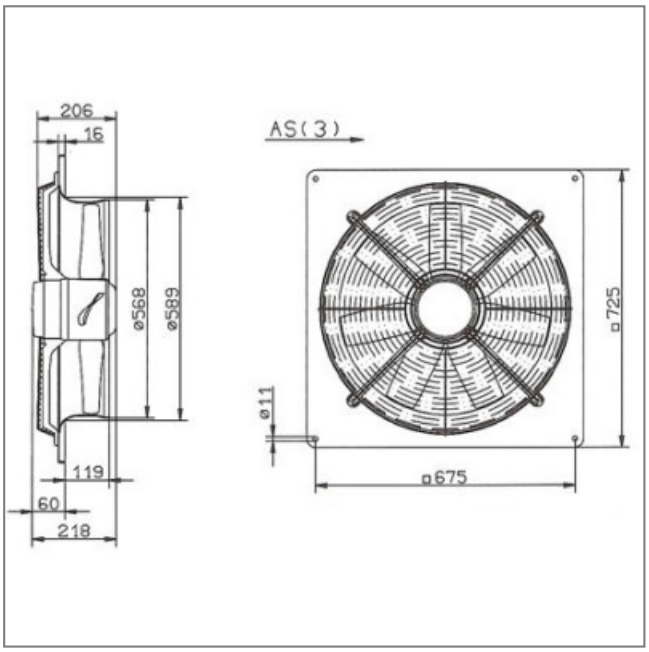

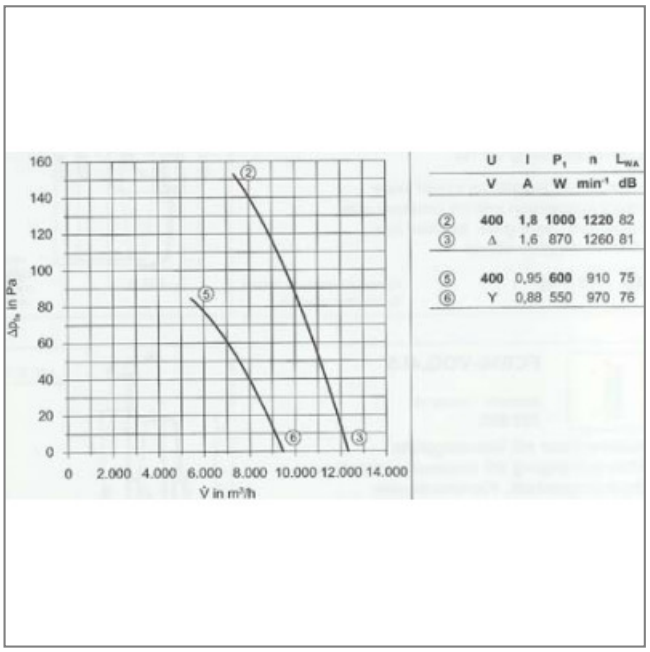

	U	I	P_1	n	L_{WA}
	V	A	W	min⁻¹	dB
②	400	1,8	1000	1220	82
③	Δ	1,6	870	1260	81
⑤	400	0,95	600	910	75
⑥	Y	0,88	550	970	76