S.A.S.à Conseil de Surveillance au capital de 525 000 Euros
Parc Industriel des 50 Arpents
8, square Louis Blanc
77680 ROISSY-EN-BRIE - France

Ventilateur tangentiel simple QK10A-2DM.68.FK - 11180721

Caractéristiques :

- Longueur de la turbine (mm) : 680
- Fréquence : 50/60Hz
- Alimentation : 230/400V
- Type de connexion : câble
- Débit (m3/h) : 2600
- Diamètre (hélice ou turbine) : 100
- Indice de protection : 10
- Température de l'air véhiculé : de - 25° à + 65°
- Vitesse (tours/minute) : 2630
- Niveau sonore (décibels) : 83,3
- Intensité (ampères) : 1,42
- Puissance absorbée (watts) : 870
- Conformité RoHs : Oui
- Monté sur : roulements
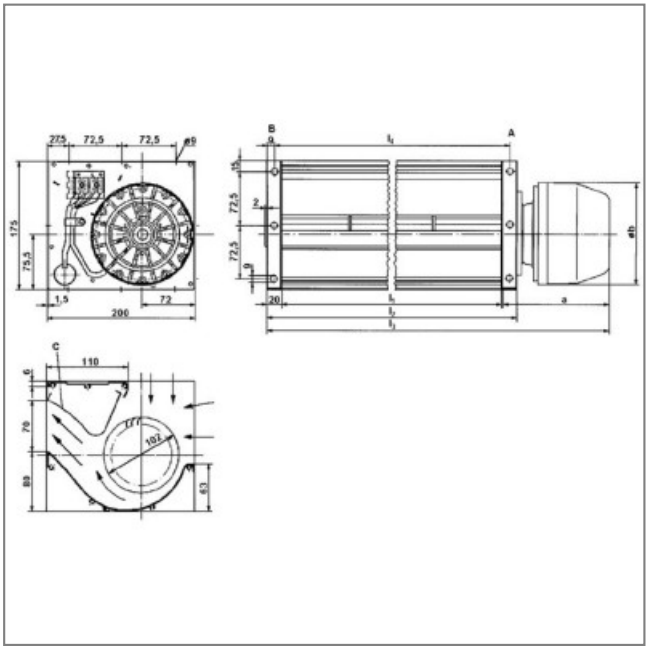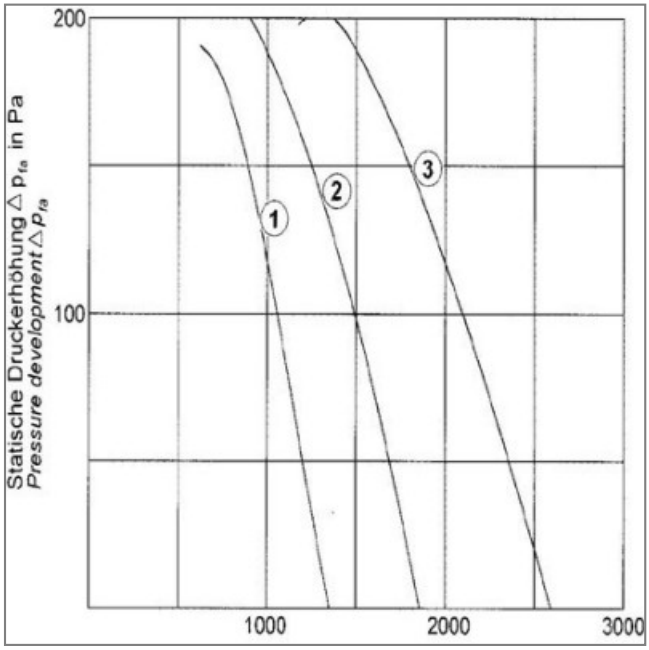
Côte d'encombrement : a = 146mm, Øb = 138mm, I1 = 680mm, I2 = 720mm, I3 = 848mm, L4 = 702mm,