S.A.S.à Conseil de Surveillance au capital de 525 000 Euros
Parc Industriel des 50 Arpents
8, square Louis Blanc
77680 ROISSY-EN-BRIE - France

Moteur électrique VN10.20.363D123 BOITE INDIVIDUELLE - 12010376

Caractéristiques :
- Hauteur de l'axe (mm) : 123
- Fixation hélice / turbine : Sur porte-hélice
- Sens de rotation : SIH
- Epaisseur de l'entrefer (mm) : 20
- Puissance rendue (watts) : 10
- Longueur du câble (m) : 0.45
- Fréquence : 50/60Hz
- Alimentation : 230V
- Type de connexion : câble
- Indice de protection : 42
- Température de l'air véhiculé : de - 30° à + 40°
- Vitesse (tours/minute) : 1300
- Intensité (ampères) : 0,23
- Puissance absorbée (watts) : 38
- Conformité RoHs : Oui
- Monté sur : coussinets
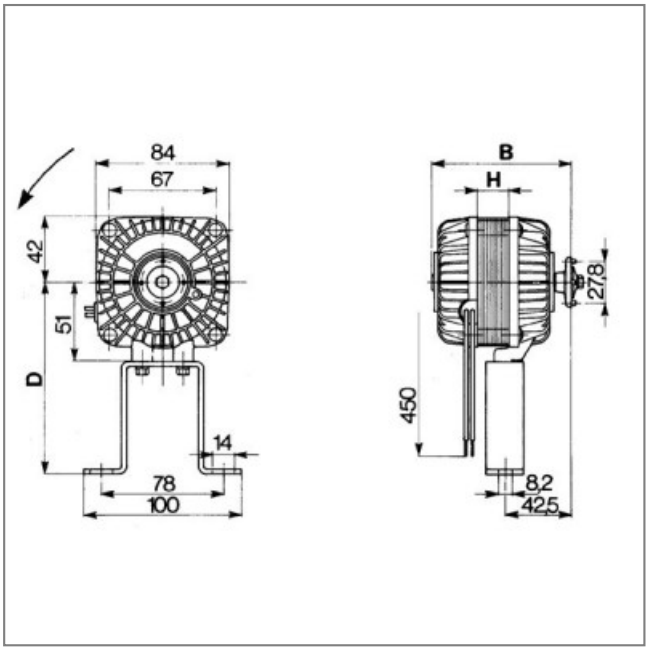
Côte d'encombrement : B = 88mm, D = 123mm, H = 20mm