S.A.S.à Conseil de Surveillance au capital de 525 000 Euros
Parc Industriel des 50 Arpents
8, square Louis Blanc
77680 ROISSY-EN-BRIE - France

# Moteur électrique KIT VN10.20.200.34 - 12060760

Caractéristiques :
- Fixation sur guides : Sans guides
- Type de fixation : 3 trous arrière
- Inclinaison de l'hélice : 34°
- Fixation hélice / turbine : Sur porte-hélice
- Sens de rotation : SIH
- Epaisseur de l'entrefer (mm) : 20
- Puissance rendue (watts) : 10
- Longueur du câble (m) : 1,54
- Fréquence : 50/60Hz
- Alimentation : 230V
- Type de connexion : câble
- Diamètre (hélice ou turbine) : 200
- Indice de protection : 42
- Sens de l'air : Aspirant (Hélice - Moteur)
- Température de l'air véhiculé : de - 30° à + 40°
- Vitesse (tours/minute) : 1300
- Intensité (ampères) : 0,23
- Puissance absorbée (watts) : 38
- Conformité RoHs : Oui
- Monté sur : coussinets
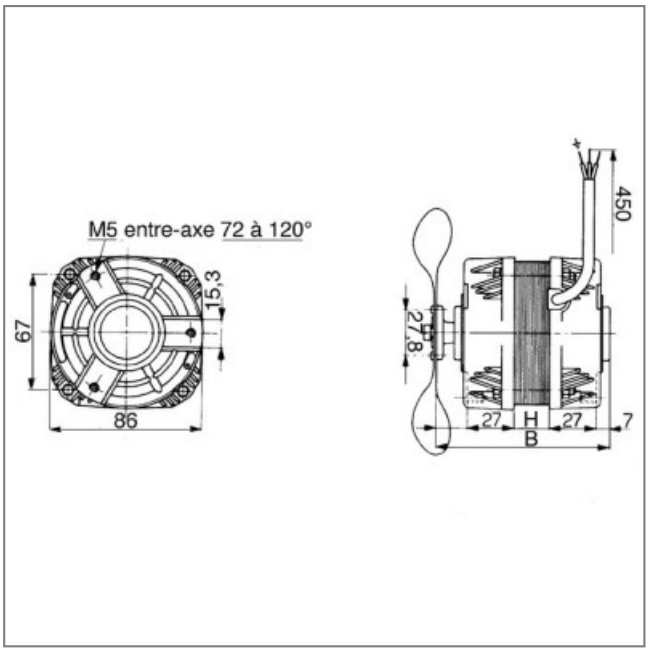
Côte d'encombrement : -