S.A.S.à Conseil de Surveillance au capital de 525 000 Euros
Parc Industriel des 50 Arpents
8, square Louis Blanc
77680 ROISSY-EN-BRIE - France

Moteur électrique 3RGM20.20.6.7 - 12200531

Caractéristiques :
- Longueur totale (mm) : 124
- Diamètre de l'arbre : 12,7
- Longueur de l'arbre (mm) : 30
- Sens de rotation : SIH
- Epaisseur de l'entrefer (mm) : 20
- Puissance rendue (watts) : 19
- Nombre de vitesses : 2
- Longueur du câble (m) : 1.90
- Fréquence : 50/60Hz
- Alimentation : 230V
- Type de connexion : câble + cosses
- Indice de protection : 44
- Température de l'air véhiculé : de - 30° à + 40°
- Vitesse (tours/minute) : 650
- Intensité (ampères) : 0,32
- Puissance absorbée (watts) : 73
- Conformité RoHs : Oui
- Monté sur : coussinets
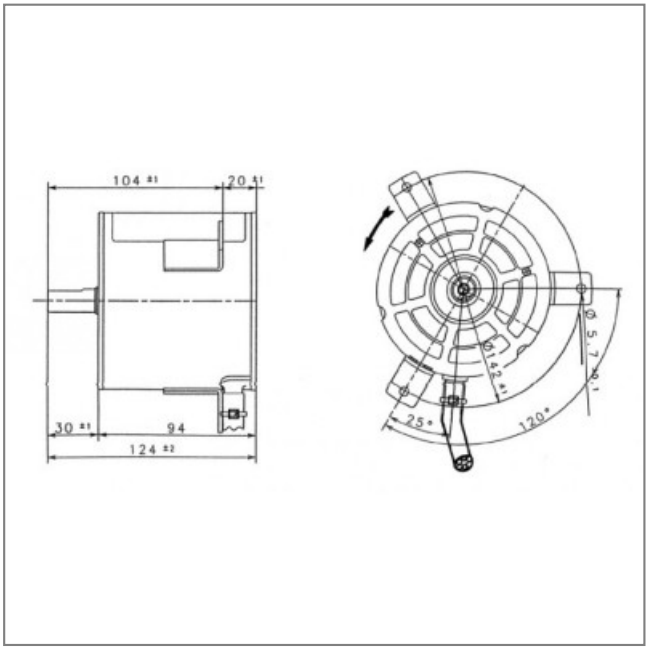
Côte d'encombrement : -