S.A.S.à Conseil de Surveillance au capital de 525 000 Euros
Parc Industriel des 50 Arpents
8, square Louis Blanc
77680 ROISSY-EN-BRIE - France

Moteur électrique 3RGM17.20.10 - 12201007

Caractéristiques :
- Longueur totale (mm) : 320
- Hauteur de l'axe (mm) : 88
- Diamètre de l'arbre : 12,7
- Longueur de l'arbre (mm) : 200
- Sens de rotation : SH
- Puissance rendue (watts) : 17
- Nombre de vitesses : 3
- Longueur du câble (m) : 1.00
- Fréquence : 50/60Hz
- Alimentation : 230V
- Type de connexion : câble + cosses
- Température de l'air véhiculé : de - 30° à + 40°
- Vitesse (tours/minute) : 1100
- Intensité (ampères) : 0,31
- Puissance absorbée (watts) : 67
- Conformité RoHs : Oui
- Monté sur : coussinets
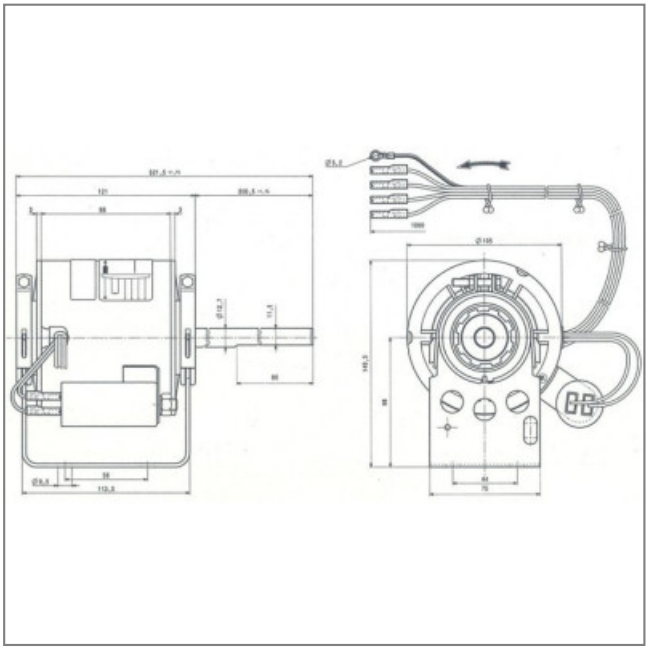
Côte d'encombrement : D = 1 000mm, L = 320mm, C = 80mm, A = 200mm, M = 111mm