S.A.S.à Conseil de Surveillance au capital de 525 000 Euros
Parc Industriel des 50 Arpents
8, square Louis Blanc
77680 ROISSY-EN-BRIE - France

Moteur électrique 3FGB 370.70.3V/8 - 12201036

Caractéristiques :

- Condensateurs (ÂµF) : en option
- Longueur totale (mm) : 610
- Diamètre de l'arbre : 12,7
- Longueur de l'arbre (mm) : 224
- Sens de rotation : SIH
- Nombre de vitesses : 3
- Longueur du câble (m) : 1.90
- Fréquence : 50/60Hz
- Alimentation : 230V
- Type de connexion : câble
- Température de l'air véhiculé : de - 30° à + 40°
- Vitesse (tours/minute) : 1380
- Intensité (ampères) : 2,6
- Puissance absorbée (watts) : 585
- Conformité RoHs : Oui
- Monté sur : coussinets
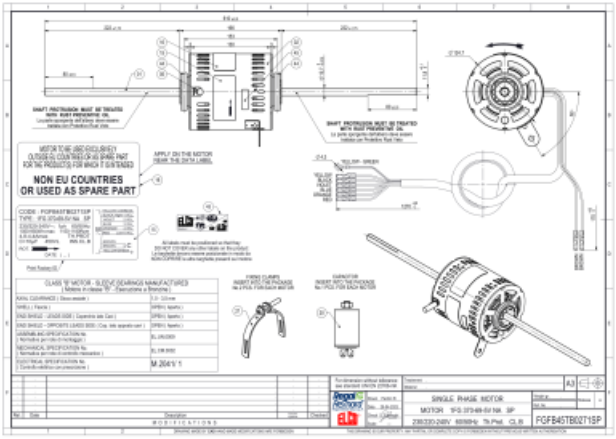
Côte d'encombrement : -