S.A.S.à Conseil de Surveillance au capital de 525 000 Euros
Parc Industriel des 50 Arpents
8, square Louis Blanc
77680 ROISSY-EN-BRIE - France

Ventilateur compact 8506N - 13010150

Ventilateur miniature **ebmpapst** utilisé dans une très large gamme d'application : transports frigorifiques, génie climatique, laboratoires, bornes interactives, climatisation….

- Ventilateur avec boitier et impulseur en métal

- Sortie d'air sur contre-fiches

- Roulements à billes

- Branchement électrique par fils de 12,2 po

- Trous de montage 4,3mm

- Masse 490g

Caractéristiques :
- Dimensions (mm) : 80x80x38
- Longueur du câble (m) : 0,31
- Fréquence : 50/60Hz
- Alimentation : 115V
- Type de connexion : fils
- Débit (m3/h) : 61
- Indice de protection : 20
- Vitesse (tours/minute) : 3300
- Niveau sonore (décibels) : 35
- Puissance absorbée (watts) : 11
- Conformité RoHs : Oui
- Monté sur : roulements

Côte d'encombrement : -
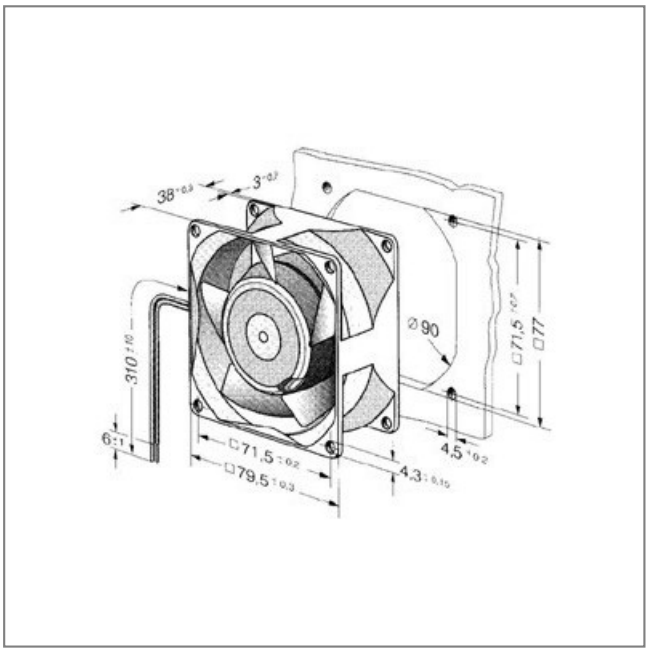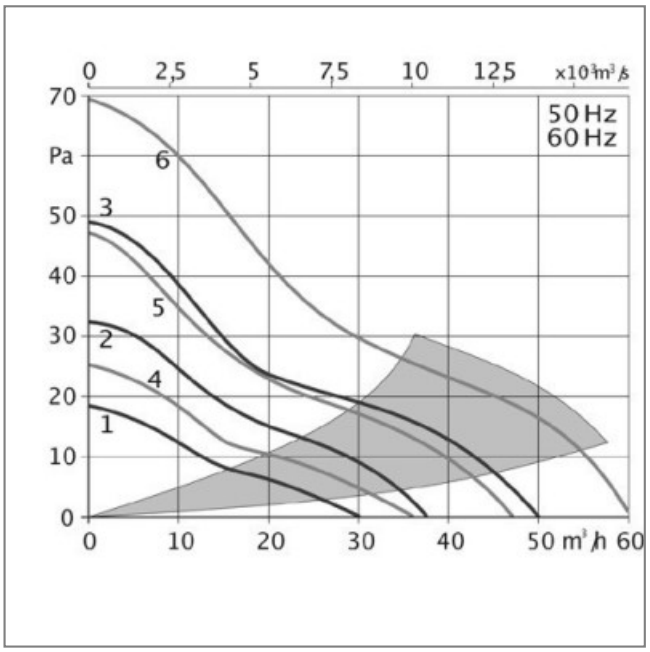
S.A.S.à Conseil de Surveillance au capital de 525 000 Euros
Parc Industriel des 50 Arpents
8, square Louis Blanc
77680 ROISSY-EN-BRIE - France