S.A.S.à Conseil de Surveillance au capital de 525 000 Euros
Parc Industriel des 50 Arpents
8, square Louis Blanc
77680 ROISSY-EN-BRIE - France

Ventilateur compact 9956M - 13010293

Ventilateur miniature **ebmpapst** utilisé dans une très large gamme d'application : extraction d'air, agro-alimentaire, bureau d'études, informatique, bureautique…

- Boitier en métal et hélice en matière synthétique avec moteur à rotor extérieur

- Roulements à billes

- Protection contre les surcharges par coupe-circuit thermique

- IP 20

- Raccordement électrique cosses 2,8x0,5mm

- Sens de rotation anti-horaire vu côté rotor

- Rendement énergétique supérieur

- Masse 320g

Caractéristiques :
- Dimensions (mm) : 119x119x25
- Fréquence : 50/60Hz
- Alimentation : 230V
- Type de connexion : cosses 2.8x0.5
- Débit (m3/h) : 104
- Indice de protection : 20
- Température de l'air véhiculé : de - 40° à + 80°
- Vitesse (tours/minute) : 2250
- Niveau sonore (décibels) : 35,5
- Puissance absorbée (watts) : 10
- Conformité RoHs : Oui
- Monté sur : roulements

Côte d'encombrement : -
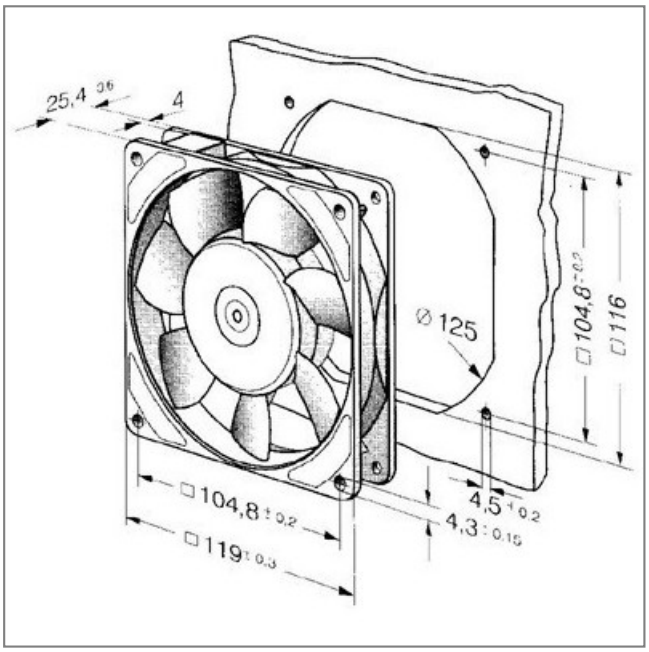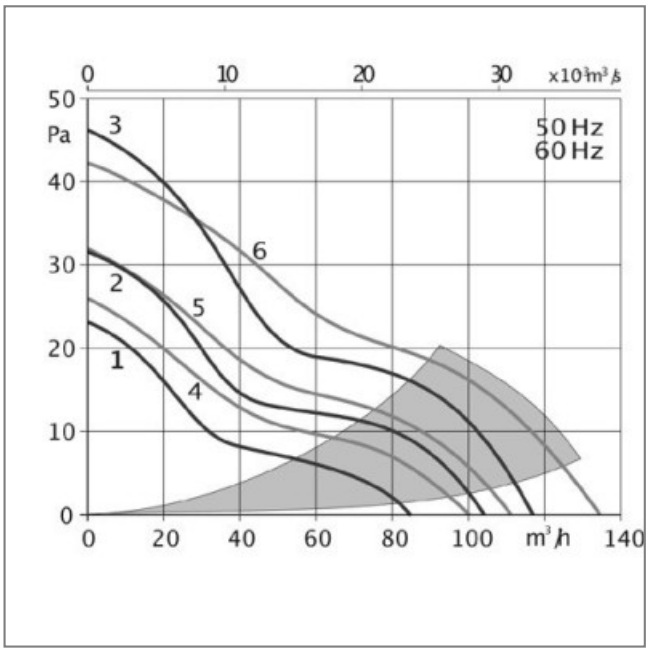
S.A.S.à Conseil de Surveillance au capital de 525 000 Euros
Parc Industriel des 50 Arpents
8, square Louis Blanc
77680 ROISSY-EN-BRIE - France