S.A.S.à Conseil de Surveillance au capital de 525 000 Euros
Parc Industriel des 50 Arpents
8, square Louis Blanc
77680 ROISSY-EN-BRIE - France

Ventilateur compact A2S130-AA25-01 - 13011412

Facilité d'utilisation pour ce ventilateur **ebmpapst** dans tous domaines d'activité : rails et transports, réfrigération, refroidissement électronique, hachoirs réfrigérés, bornes interactives…

- Hélice en acier peint noir avec moteur à rotor extérieur

- Roulements à billes

- Homologations VDE, UL, CSA, CCC

- Classe B

- Protection thermique contre les surcharges

- Raccordement électrique par 2 fils laiton

- IP20

- Sens de rotation anti-horaire vu côté rotor

- Masse 850g

- Livré sans le carter

Caractéristiques :

- Dimensions (mm) : 150x55
- Longueur du câble (m) : 0.33
- Fréquence : 50/60Hz
- Alimentation : 115V
- Type de connexion : fils
- Débit (m3/h) : 325
- Indice de protection : 20
- Sens de l'air : Hélice vers fixations
- Température de l'air véhiculé : de - 30° à + 60°
- Vitesse (tours/minute) : 2800
- Niveau sonore (décibels) : 49
- Puissance absorbée (watts) : 38
- Conformité RoHs : Oui

S.A.S.à Conseil de Surveillance au capital de 525 000 Euros
Parc Industriel des 50 Arpents
8, square Louis Blanc
77680 ROISSY-EN-BRIE - France

- Monté sur : roulements
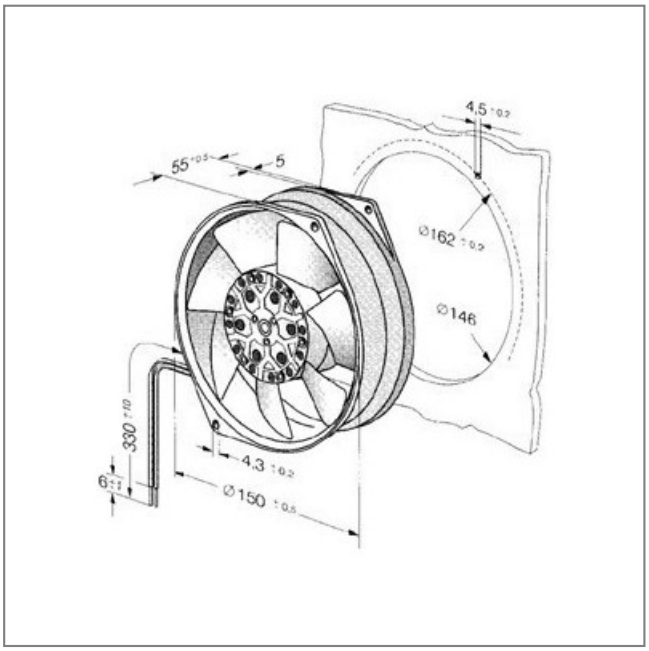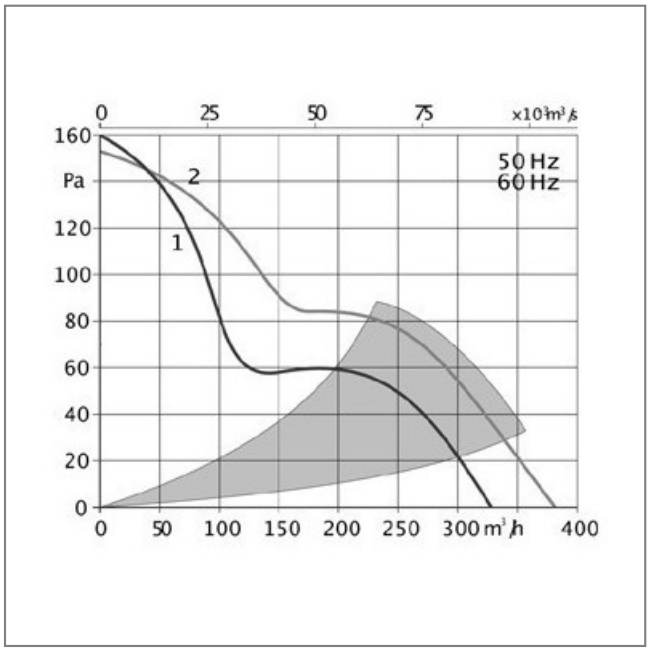
Côte d'encombrement : -