S.A.S.à Conseil de Surveillance au capital de 525 000 Euros
Parc Industriel des 50 Arpents
8, square Louis Blanc
77680 ROISSY-EN-BRIE - France

Ventilateur hélicoïde A2D300-AD02-01 - 13031303

Ventilateur **ebmpapst** utilisé dans une très large gamme d'application : chauffage, extraction d'air, industrie, ingénierie industrielle, climatisation…

- Hélice 5 pales en tôle d'acier galvanisé peint en noir

- Raccordement électrique par câble

- Roulements à billes

- Sens d'air hélice vers fixation

- Classe B

- Masse 2.88kg

Caractéristiques :
- Longueur du câble (m) : 0,45
- Fréquence : 50/60Hz
- Alimentation : 230/400V
- Type de connexion : câble
- Débit (m3/h) : 2760
- Diamètre (hélice ou turbine) : 300
- Indice de protection : 44
- Sens de l'air : Hélice vers fixations
- Température de l'air véhiculé : de - 25° à + 60°
- Vitesse (tours/minute) : 2650
- Niveau sonore (décibels) : 76
- Intensité (ampères) : 0,31
- Puissance absorbée (watts) : 180
- Conformité RoHs : Oui
- Monté sur : roulements

Côte d'encombrement : a = 101mm, b = 30mm, c = 32mm,

S.A.S.à Conseil de Surveillance au capital de 525 000 Euros
Parc Industriel des 50 Arpents
8, square Louis Blanc
77680 ROISSY-EN-BRIE - France

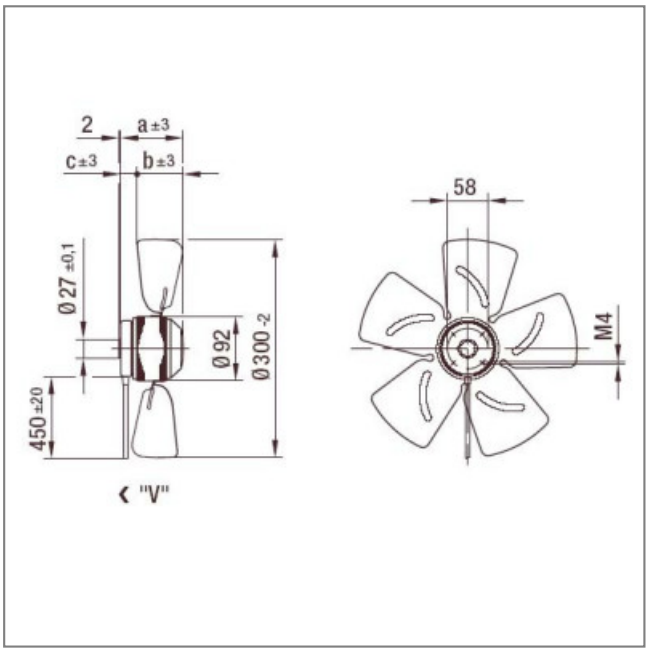

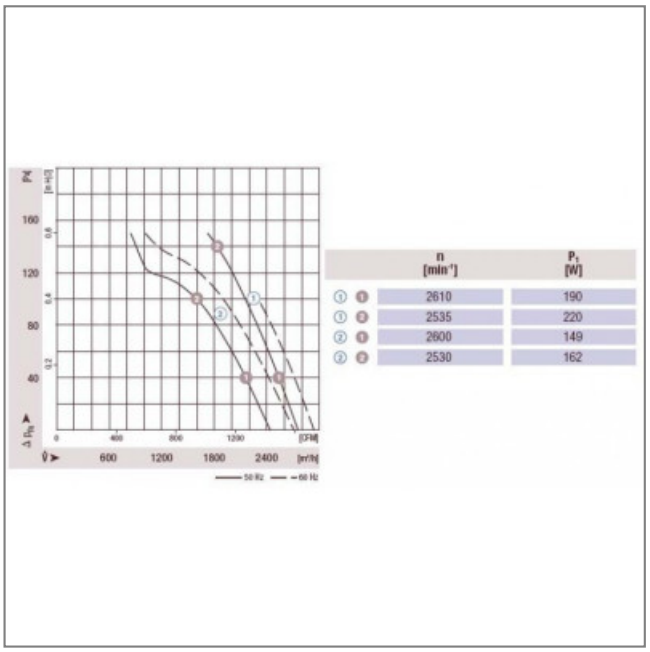

		n [min⁻¹]	P_1 [W]
1	1	2610	190
1	2	2535	220
2	1	2600	149
2	2	2530	162