S.A.S.à Conseil de Surveillance au capital de 525 000 Euros
Parc Industriel des 50 Arpents
8, square Louis Blanc
77680 ROISSY-EN-BRIE - France

Ventilateur hélicoïde A4D315-AC20-02 - 13031322

Ce matériel innovant a permis à **ebm-papst** d'apporter des réponses performantes dans des secteurs aussi variés que l'électronique, électricité, froid industriel, industrie, ingénierie industrielle, climatisation, chauffage, extraction d'air, industrie agro-alimentaire ou l'élevage…

- Hélice 5 pales en tôle d'acier galvanisé peint en noir

- Raccordement électrique par câble

- Roulements à billes

- Sens d'air fixation vers hélice

- Classe B

- Masse 2.35kg

Caractéristiques :
- Longueur du câble (m) : 0.45
- Fréquence : 50/60Hz
- Alimentation : 230/400V
- Type de connexion : câble
- Débit (m3/h) : 1990
- Diamètre (hélice ou turbine) : 315
- Indice de protection : 44
- Sens de l'air : Fixations vers hélice
- Température de l'air véhiculé : de - 25° à + 55°
- Vitesse (tours/minute) : 1400
- Niveau sonore (décibels) : 65
- Intensité (ampères) : 0,19
- Puissance absorbée (watts) : 78
- Conformité RoHs : Oui
- Monté sur : roulements

Côte d'encombrement : -

S.A.S.à Conseil de Surveillance au capital de 525 000 Euros
Parc Industriel des 50 Arpents
8, square Louis Blanc
77680 ROISSY-EN-BRIE - France

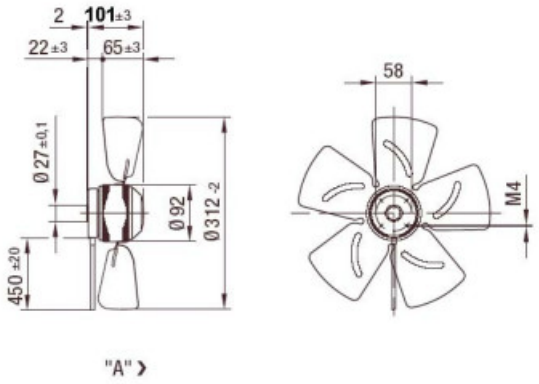

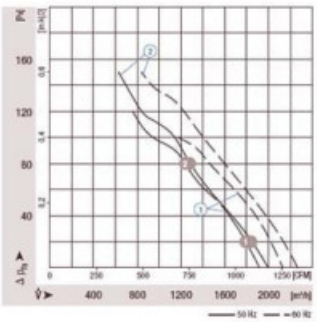

		n [min⁻¹]	P_1 [W]
1	1	1390	82
1	2	1370	95
2	1	1395	123
2	2	1360	136