S.A.S.à Conseil de Surveillance au capital de 525 000 Euros
Parc Industriel des 50 Arpents
8, square Louis Blanc
77680 ROISSY-EN-BRIE - France

Ventilateur hélicoïde A4E400-AP02-02 - 13031398

La conception de ce ventilateur hélicoïde **ebm-papst** est compact et ultra performante. Il est présent dans de nombreuses applications comme l'aéronautique, l'automobile, la climatisation...

- Hélice 5 pales en tôle d'acier galvanisé peint en noir

- Classe B

- Roulements à billes

- Protection contre les surcharges par thermocontact

- IP44

- Sens d'air fixation vers hélice

- Raccordement électrique par câble

- Masse 4,37kg

Caractéristiques :
- Longueur du câble (m) : 0,45
- Fréquence : 50/60Hz
- Alimentation : 230V
- Type de connexion : câble
- Débit (m3/h) : 4235
- Diamètre (hélice ou turbine) : 400
- Indice de protection : 44
- Sens de l'air : Fixations vers hélice
- Température de l'air véhiculé : de - 25° à + 40°
- Vitesse (tours/minute) : 1430
- Niveau sonore (décibels) : 69
- Intensité (ampères) : 0,73
- Puissance absorbée (watts) : 160
- Conformité RoHs : Oui
- Monté sur : roulements

Côte d'encombrement : a = 117mm, c = 19mm, p = 62mm,

S.A.S.à Conseil de Surveillance au capital de 525 000 Euros
Parc Industriel des 50 Arpents
8, square Louis Blanc
77680 ROISSY-EN-BRIE - France

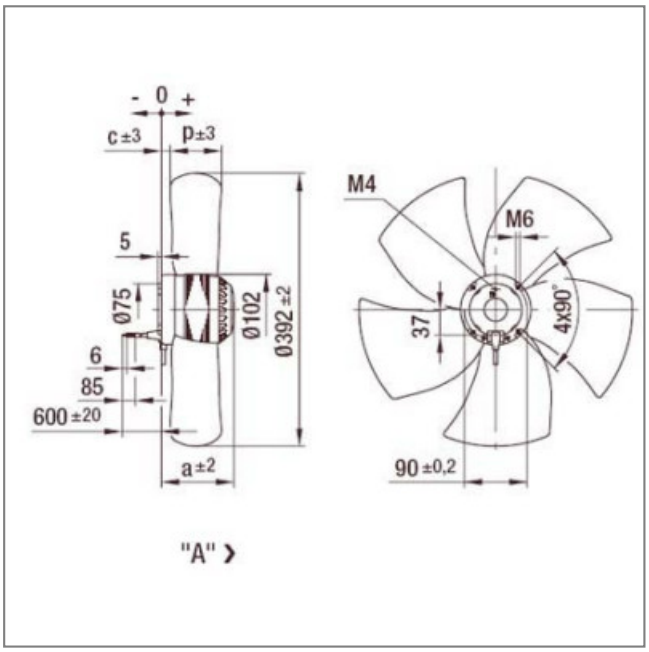

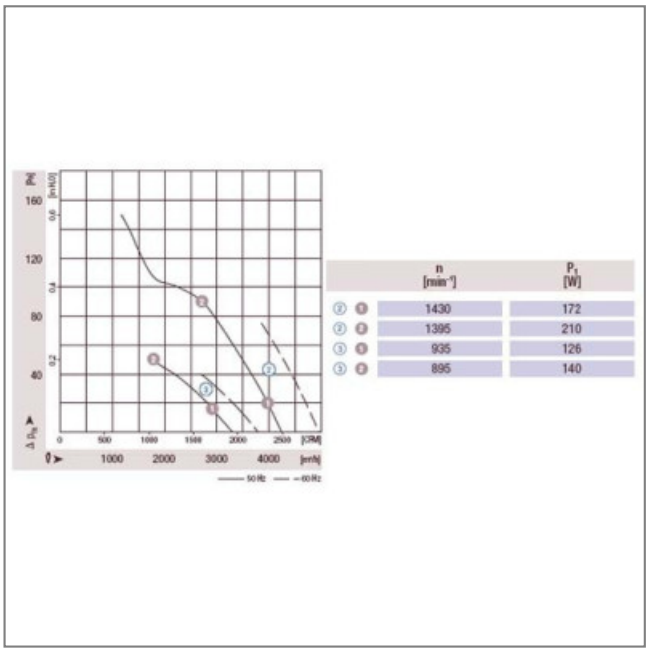

		n [min⁻¹]	P_1 [W]
2	1	1430	172
2	2	1395	210
3	1	935	126
3	2	895	140