S.A.S.à Conseil de Surveillance au capital de 525 000 Euros
Parc Industriel des 50 Arpents
8, square Louis Blanc
77680 ROISSY-EN-BRIE - France

Moteur électrique M2E042-CA04-10 - 13110001

Moteur miniature **ebmpapst** utilisé dans une très large gamme d'application : électricité , électronique, équipement, informatique, agitateurs etc.

- Bride de montage en alliage d'aluminium non peint

- Moteur à rotor extérieur laqué noir

- Homologation CE

- Branchement électrique par cable

- Roulements à billes

- Masse 530g

Caractéristiques :
- Diamètre de l'arbre : 5
- Longueur de l'arbre (mm) : 130
- Epaisseur de l'entrefer (mm) : 20
- Fréquence : 50/60Hz
- Alimentation : 230V
- Type de connexion : câble
- Indice de protection : 44
- Température de l'air véhiculé : de - 15° à + 55°
- Vitesse (tours/minute) : 2100
- Intensité (ampères) : 0,18
- Puissance absorbée (watts) : 40
- Conformité RoHs : Oui
- Monté sur : roulements

Côte d'encombrement : -
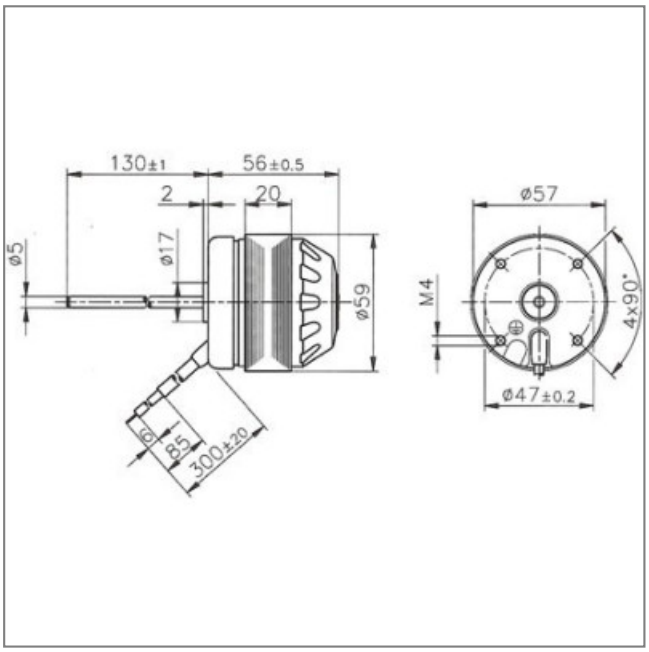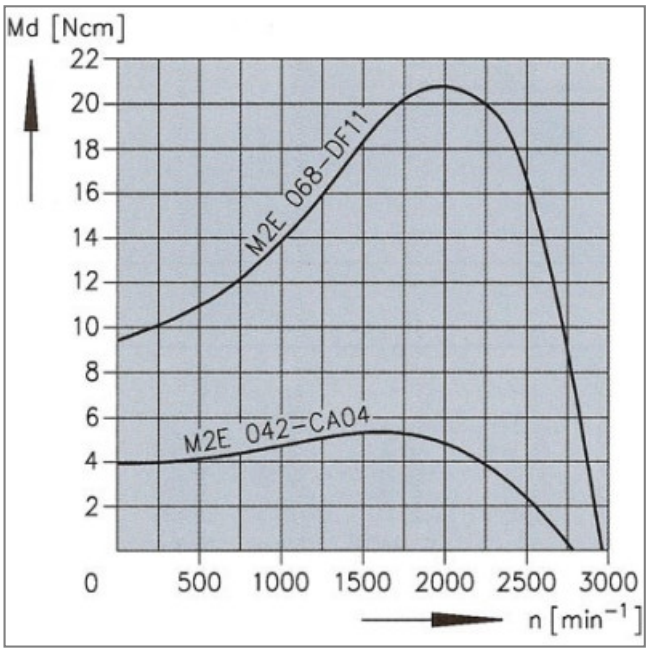
S.A.S.à Conseil de Surveillance au capital de 525 000 Euros
Parc Industriel des 50 Arpents
8, square Louis Blanc
77680 ROISSY-EN-BRIE - France