S.A.S.à Conseil de Surveillance au capital de 525 000 Euros
Parc Industriel des 50 Arpents
8, square Louis Blanc
77680 ROISSY-EN-BRIE - France

Moteur électrique M2E068-DF65-03 - 13110025

Ce matériel innovant a permis à **ebm-papst** d'apporter des réponses performantes dans des secteurs aussi variés que l'électronique, électricité, froid industriel, industrie, ingénierie industrielle, climatisation, chauffage, extraction d'air, industrie agro-alimentaire ou l'élevage…

- Moteur à rotor extérieur laqué noir

- Bride de montage en alliage d'aluminium non peint

- Roulements à billes

- Homologation CE

- IP44

- Raccordement électrique par câble

- Masse 2.30kg

Caractéristiques :
- Diamètre de l'arbre : 6
- Longueur de l'arbre (mm) : 222
- Epaisseur de l'entrefer (mm) : 35
- Longueur du câble (m) : 0.45
- Fréquence : 50/60Hz
- Alimentation : 230V
- Type de connexion : câble
- Indice de protection : 44
- Température de l'air véhiculé : de - 15° à + 60°
- Vitesse (tours/minute) : 2500
- Intensité (ampères) : 0.45
- Puissance absorbée (watts) : 92
- Conformité RoHs : Oui
- Monté sur : roulements

Côte d'encombrement : -
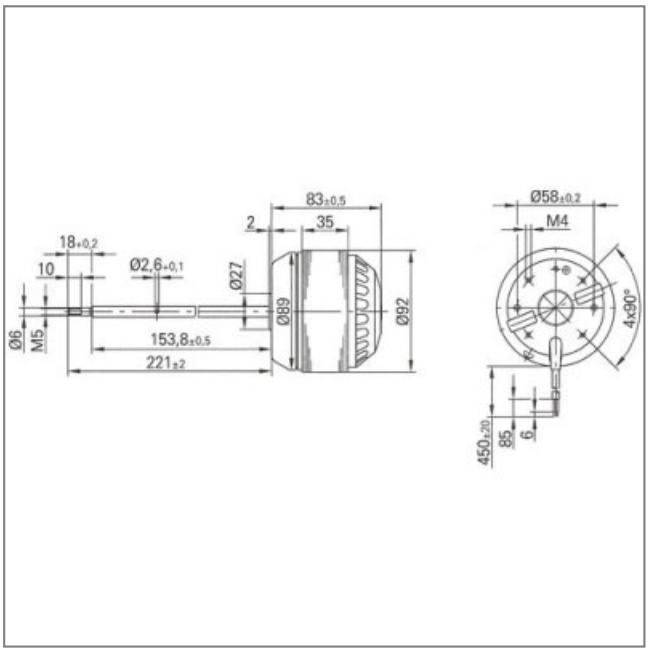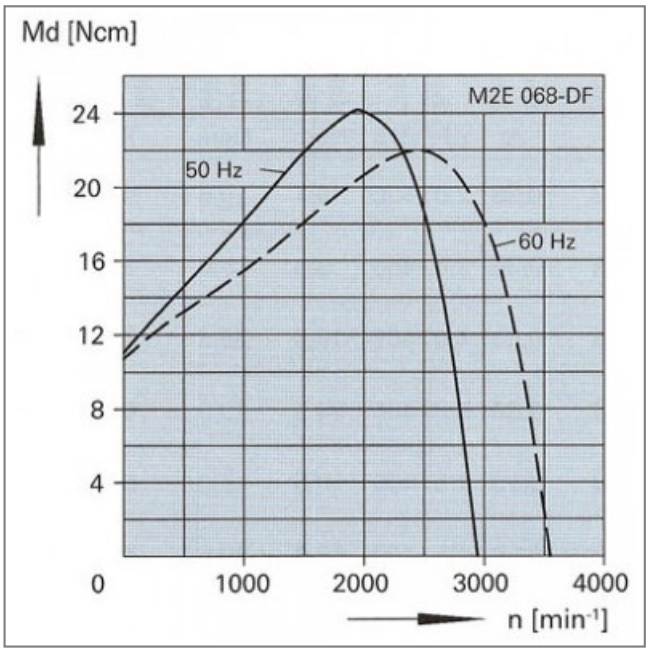
S.A.S.à Conseil de Surveillance au capital de 525 000 Euros
Parc Industriel des 50 Arpents
8, square Louis Blanc
77680 ROISSY-EN-BRIE - France