S.A.S.à Conseil de Surveillance au capital de 525 000 Euros
Parc Industriel des 50 Arpents
8, square Louis Blanc
77680 ROISSY-EN-BRIE - France

Ventilateur tangentiel simple QLK45/0030A37-2524L-12 za - 13180271

Ce compact **ebmpapst** convient parfaitement pour les professionnels dans les domaines de l'informatique, climatisation, chauffage, extraction d'air, industrie agro-alimentaire…

- Température ambiante admissible 0-60°C

- Branchement électrique cosses 6,3x0,8mm

- 50Hz

- Moteur à droite

- Paliers lisses

- Isolation classe B

- Moteur à gauche

- Masse 1,28kg

Caractéristiques :
- Longueur de la turbine (mm) : 300
- Epaisseur de l'entrefer (mm) : 24
- Fréquence : 50/60Hz
- Alimentation : 230V
- Type de connexion : cosses
- Débit (m3/h) : 200
- Diamètre (hélice ou turbine) : 45
- Température de l'air véhiculé : de 0° à + 60°
- Vitesse (tours/minute) : 2100
- Puissance absorbée (watts) : 32
- Conformité RoHs : Oui
- Monté sur : coussinets

Côte d'encombrement : a = 391mm, b = 66mm, c = 302mm, e = 272mm, f = 128mm
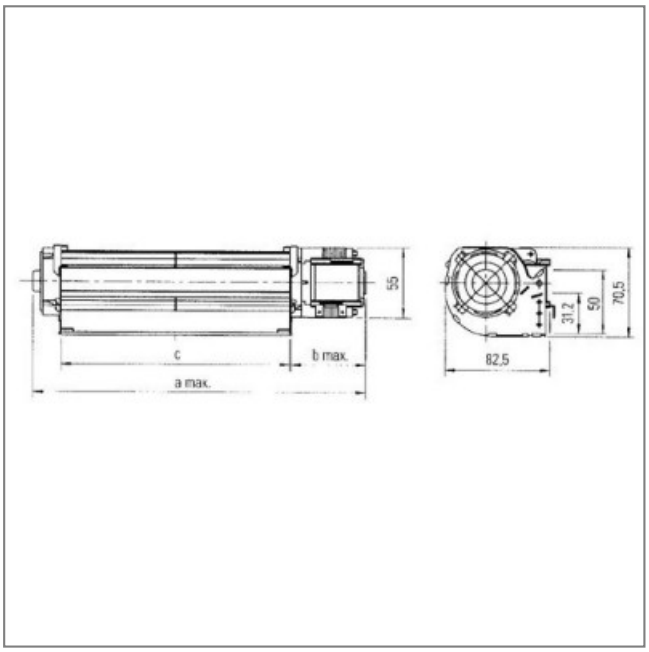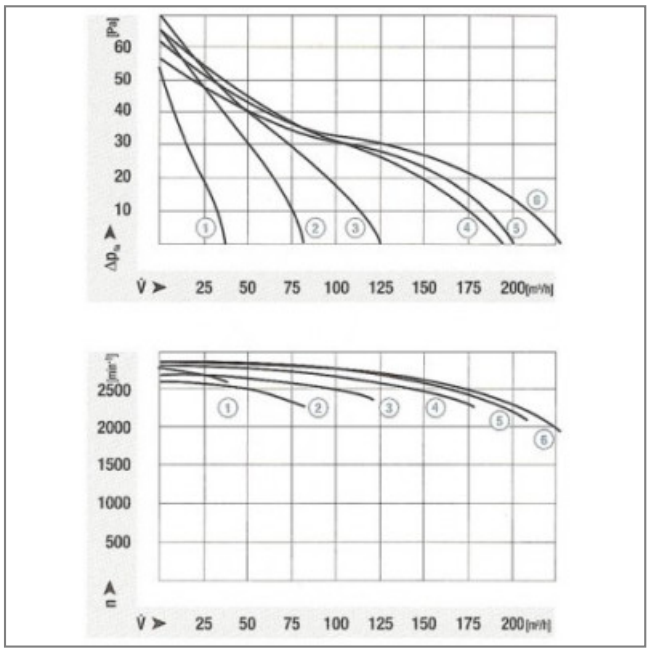
S.A.S.à Conseil de Surveillance au capital de 525 000 Euros
Parc Industriel des 50 Arpents
8, square Louis Blanc
77680 ROISSY-EN-BRIE - France