S.A.S.à Conseil de Surveillance au capital de 525 000 Euros
Parc Industriel des 50 Arpents
8, square Louis Blanc
77680 ROISSY-EN-BRIE - France

QLZ06/2424A16-3038-98 aap - 13180451

Caractéristiques :

- Longueur de la turbine (mm) : 240x2
- Epaisseur de l'entrefer (mm) : 30
- Fréquence : 50/60Hz
- Alimentation : 230V
- Type de connexion : cosses
- Débit (m3/h) : 230
- Diamètre (hélice ou turbine) : 60
- Indice de protection : 10
- Température de l'air véhiculé : de 0° à + 60°
- Vitesse (tours/minute) : 950
- Puissance absorbée (watts) : 70
- Conformité RoHs : Oui
- Monté sur : coussinets
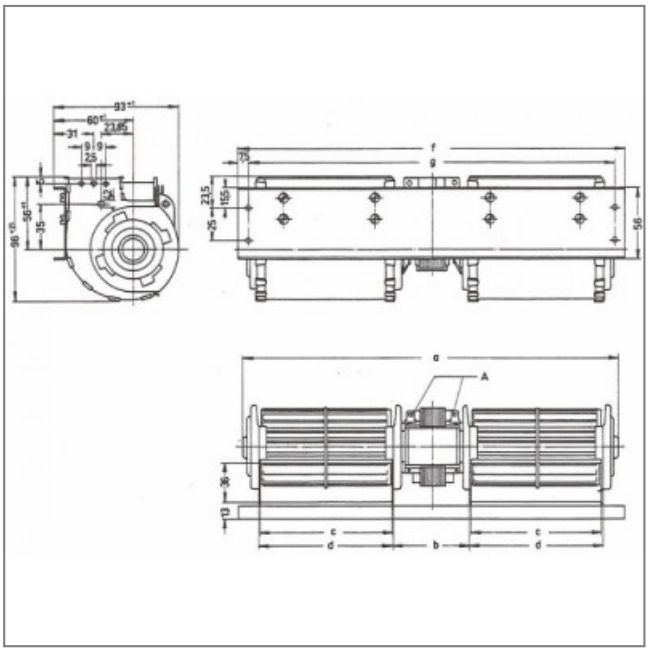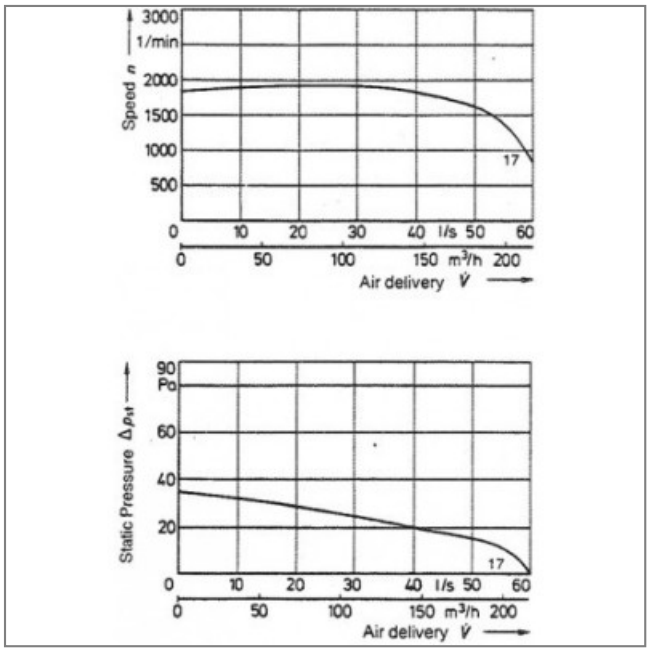
Côte d'encombrement : a = 582mm, b = 68.5mm, c = 240mm, d = 242.5mm, f = 586mm, g = 571mm