S.A.S.à Conseil de Surveillance au capital de 525 000 Euros
Parc Industriel des 50 Arpents
8, square Louis Blanc
77680 ROISSY-EN-BRIE - France

Ventilateur tangentiel simple QLZ06/0012A54-2513L-151 fp - 13180458

Ce matériel innovant a permis à **ebm-papst** d'apporter des réponses performantes dans des secteurs aussi variés que l'électronique, électricité, froid industriel, industrie, ingénierie industrielle, climatisation, chauffage, extraction d'air, industrie agro-alimentaire ou l'élevage…

- Montage horizontal ou vertical avec moteur en extrémité

- Branchement électrique cosses 6,3x0,8mm

- 50Hz

- Température ambiante admissible 0-60°C

- Paliers lisses

- Isolation classe B

- Moteur à gauche

- Masse 850g

Caractéristiques :
- Longueur de la turbine (mm) : 120
- Epaisseur de l'entrefer (mm) : 13
- Fréquence : 50/60Hz
- Alimentation : 230V
- Type de connexion : cosses
- Débit (m3/h) : 70
- Diamètre (hélice ou turbine) : 60
- Indice de protection : 10
- Température de l'air véhiculé : de 0° à + 60°
- Vitesse (tours/minute) : 1550
- Puissance absorbée (watts) : 20
- Conformité RoHs : Oui
- Monté sur : coussinets

S.A.S.à Conseil de Surveillance au capital de 525 000 Euros
Parc Industriel des 50 Arpents
8, square Louis Blanc
77680 ROISSY-EN-BRIE - France
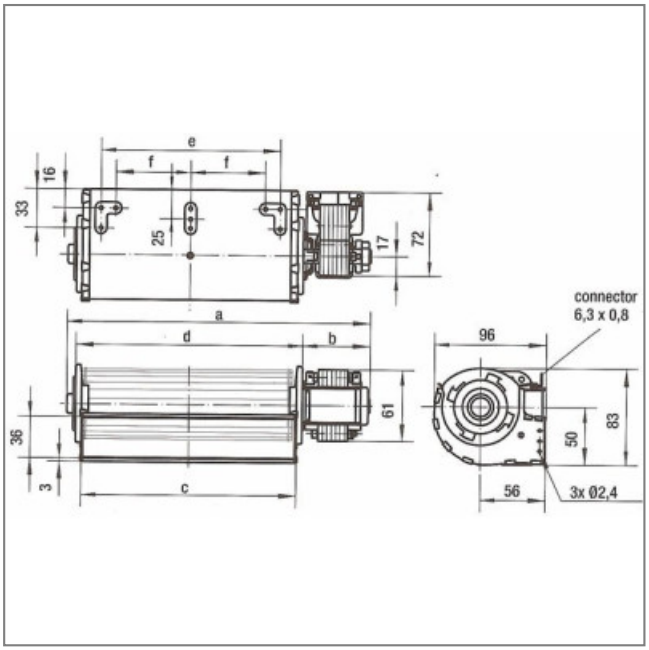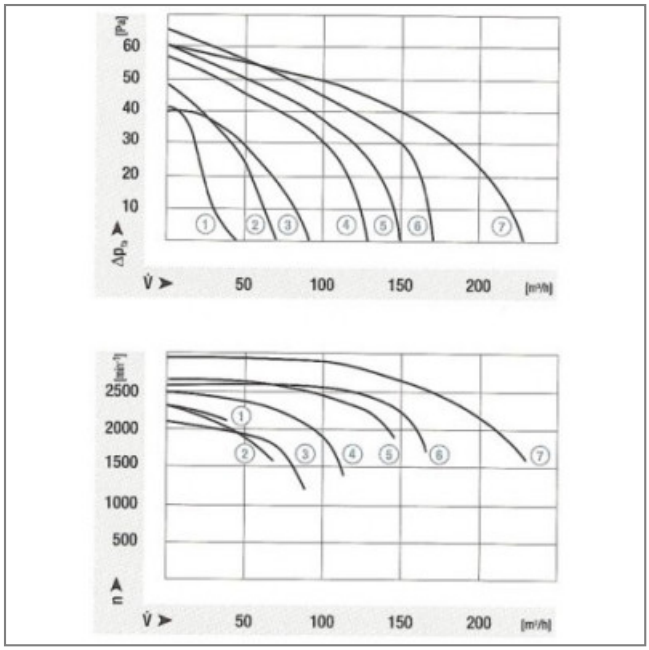
Côte d'encombrement : a = 186mm, b = 42mm, c = 125mm, d = 135mm, e = 94mm