S.A.S.à Conseil de Surveillance au capital de 525 000 Euros
Parc Industriel des 50 Arpents
8, square Louis Blanc
77680 ROISSY-EN-BRIE - France

Ventilateur air chaud R2A150-AC01-13 - 13390008

La conception de ce ventilateur hélicoïde **ebm-papst** est compact et ultra performante. Il est présent dans de nombreuses applications comme l'aéronautique, l'automobile, la climatisation...

-

Caractéristiques :
- Fréquence : 50/60Hz
- Alimentation : 230V
- Type de connexion : cosses
- Débit (m3/h) : 170
- Diamètre (hélice ou turbine) : 152
- Indice de protection : 20
- Température de l'air véhiculé : de - 15° à + 200/250°
- Vitesse (tours/minute) : 1800
- Niveau sonore (décibels) : 59
- Intensité (ampères) : 0,27
- Puissance absorbée (watts) : 32
- Conformité RoHs : Oui
- Monté sur : roulements
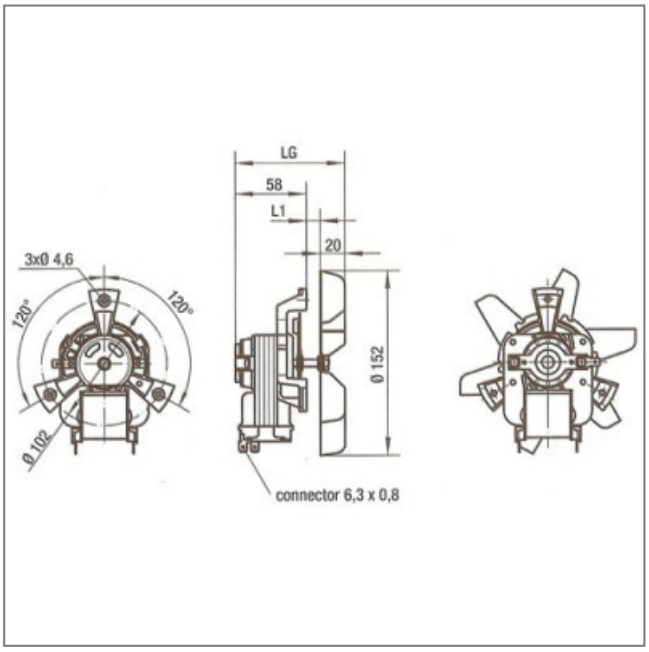
Côte d'encombrement : -