S.A.S.à Conseil de Surveillance au capital de 525 000 Euros
Parc Industriel des 50 Arpents
8, square Louis Blanc
77680 ROISSY-EN-BRIE - France

Ventilateur air chaud R2D180-AH06-10 - 13390026

Pour ce compact **ebmpapst**, la gamme d'application est très large : évacuation d'air, séchage, air de recirculation, soufflerie, installations d'épuration…

-

Caractéristiques :
- Fréquence : 50/60Hz
- Alimentation : 230/400V
- Type de connexion : bornier
- Débit (m3/h) : 520
- Diamètre (hélice ou turbine) : 180
- Indice de protection : 20
- Température de l'air véhiculé : de - 15° à + 250/300°
- Vitesse (tours/minute) : 2600
- Niveau sonore (décibels) : 67
- Intensité (ampères) : 0,17
- Puissance absorbée (watts) : 100
- Conformité RoHs : Oui
- Monté sur : roulements
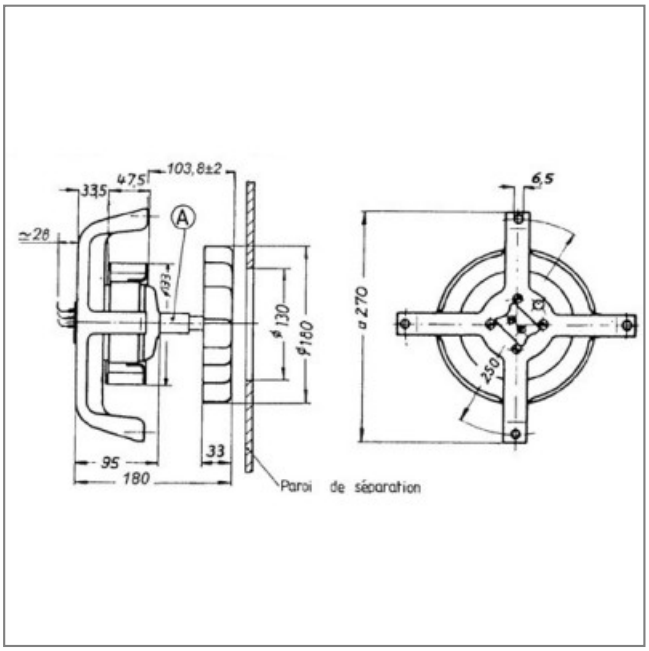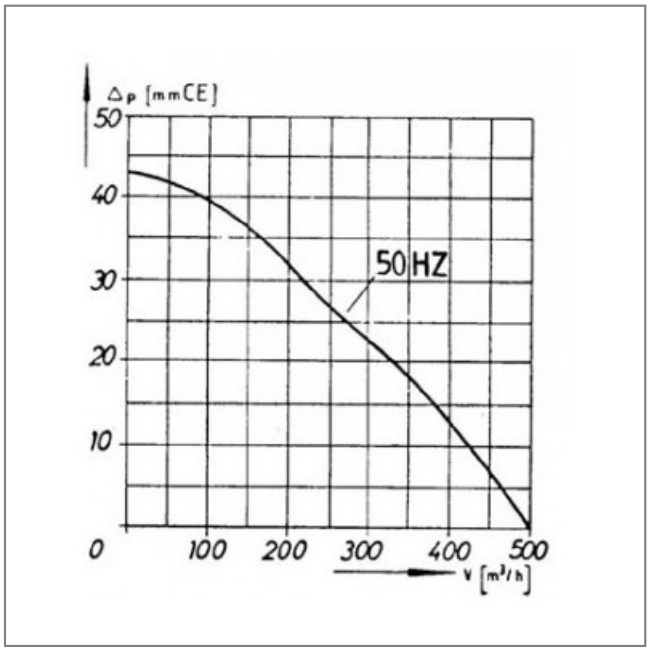
Côte d'encombrement : -