S.A.S.à Conseil de Surveillance au capital de 525 000 Euros
Parc Industriel des 50 Arpents
8, square Louis Blanc
77680 ROISSY-EN-BRIE - France

Ventilateur centrifuge G2S097-FF06-11 - 13410025

Pour ce ventilateur centrifuge de la marque **ebmpapst**, la gamme d'application est très large : évacuation d'air, séchage, air de recirculation, soufflerie, installations d'épuration…

- Carcasse avec moteur à rotor extérieur

- IP 20

- Roulements à billes

- Isolation B

- Homologations EN60335-1, CE

- Sens de rotation horaire vu côté rotor

- Branchement électrique câble sortie connecteur

- Carter aluminium moulé sous pression et pales en acier galvanisé

- Masse 1,28kg

Caractéristiques :
- Dimensions sortie d'air (L x h) : D 56
- Longueur du câble (m) : 0.60
- Fréquence : 50/60Hz
- Alimentation : 230V
- Type de connexion : câble
- Débit (m3/h) : 125
- Diamètre (hélice ou turbine) : 97
- Indice de protection : 20
- Température de l'air véhiculé : de - 25° à + 200°
- Vitesse (tours/minute) : 2100
- Niveau sonore (décibels) : 48
- Intensité (ampères) : 0.26
- Puissance absorbée (watts) : 45
- Conformité RoHs : Oui
- Monté sur : roulements

Côte d'encombrement : -
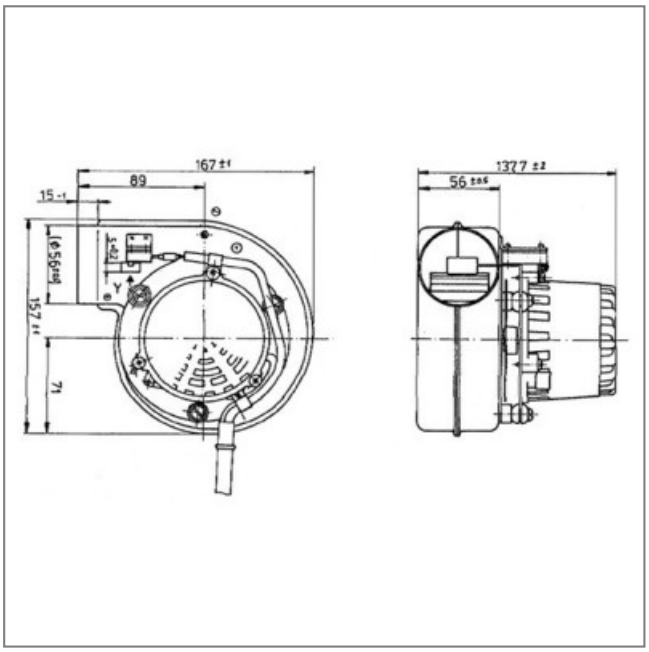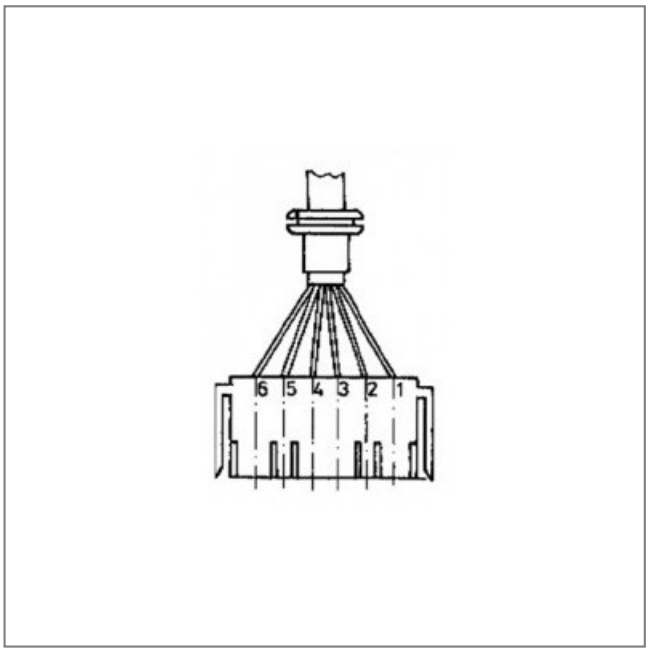
S.A.S.à Conseil de Surveillance au capital de 525 000 Euros
Parc Industriel des 50 Arpents
8, square Louis Blanc
77680 ROISSY-EN-BRIE - France