S.A.S.à Conseil de Surveillance au capital de 525 000 Euros
Parc Industriel des 50 Arpents
8, square Louis Blanc
77680 ROISSY-EN-BRIE - France

Ventilateur centrifuge D2E133-AM47-01 - 13422062

Ce ventilateur **ebmpapst** est idéal pour les professionnels car il est multi-usages dans le domaine de électricité, électronique, froid industriel, industrie, ingénierie industrielle…

- Ventilateur avec moteur à rotor extérieur

- Roulements à billes

- IP44

- Classe B

- Sens de rotation horaire vu côté rotor

- Coque et hélice en tôle d'acier galvanisé

- Branchement électrique par câble spécial

- Homologations EN60335-1, CE

- Masse 3,41kg

Caractéristiques :
- Dimensions sortie d'air (L x h) : 215x70
- Longueur du câble (m) : 0,3
- Fréquence : 50/60Hz
- Alimentation : 230V
- Type de connexion : câble
- Débit (m3/h) : 685
- Diamètre (hélice ou turbine) : 133
- Indice de protection : 44
- Température de l'air véhiculé : de - 25° à + 45°
- Vitesse (tours/minute) : 1500
- Niveau sonore (décibels) : 59
- Intensité (ampères) : 0,84
- Puissance absorbée (watts) : 190
- Conformité RoHs : Oui
- Monté sur : roulements

Côte d'encombrement : A = 254mm, B = 238mm, C = 108mm, D = 92mm,E = 69mm, G = 5.5mm, H = 112mm, I = 215mm, J = 300mm, K = 171.5mm, L = 88mm, M =

S.A.S.à Conseil de Surveillance au capital de 525 000 Euros
Parc Industriel des 50 Arpents
8, square Louis Blanc
77680 ROISSY-EN-BRIE - France
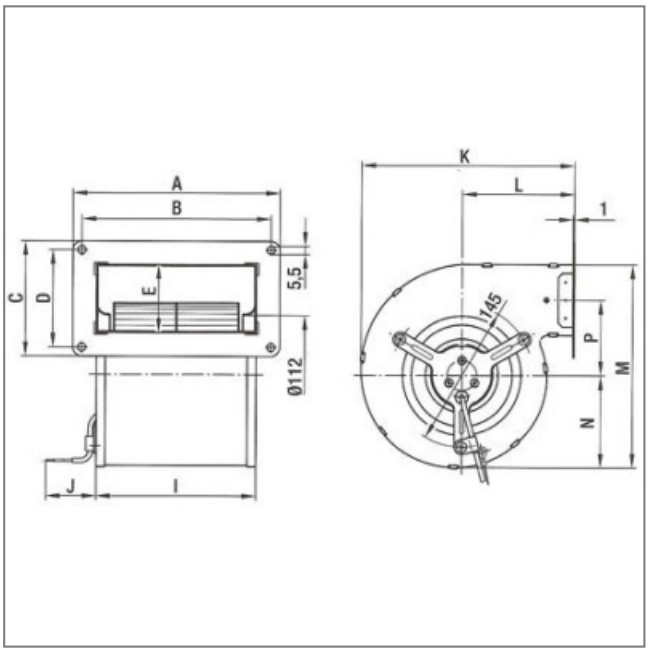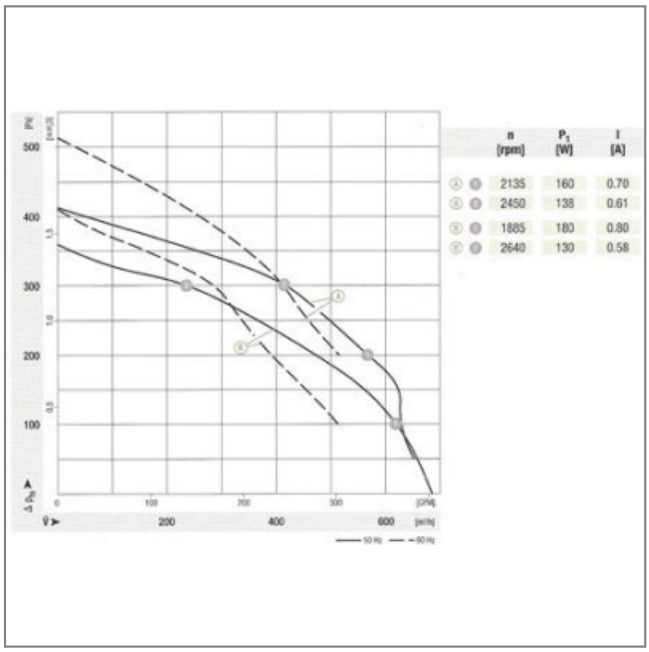
180mm, N = 79mm, P = 66mm