S.A.S.à Conseil de Surveillance au capital de 525 000 Euros
Parc Industriel des 50 Arpents
8, square Louis Blanc
77680 ROISSY-EN-BRIE - France

Ventilateur centrifuge D4E160-DA01-22 - 13422092

La qualité de ce centrifuge **ebmpapst** donne à vos appareils une durée de vie plus longue transports frigorifiques, chantiers navals, génie climatique, salles blanches, condenseurs…

- Carcasse avec moteur à rotor extérieur

- IP 44

- Classe B

- Roulements à billes

- Sens de rotation anti-horaire vu côté rotor

- Homologations EN60335-1, CE

- Branchement électrique par câble

- Carter et pales en tôle d'acier galvanisé

- Bride non fournie

- Masse 4,37kg

Caractéristiques :
- Dimensions sortie d'air (L x h) : 176x107
- Longueur du câble (m) : 0,4
- Fréquence : 50/60Hz
- Alimentation : 230V
- Type de connexion : câble
- Débit (m3/h) : 780
- Diamètre (hélice ou turbine) : 160
- Indice de protection : 44
- Température de l'air véhiculé : de - 25° à + 55°
- Vitesse (tours/minute) : 1200
- Niveau sonore (décibels) : 58
- Intensité (ampères) : 0,51
- Puissance absorbée (watts) : 117
- Conformité RoHs : Oui
- Monté sur : roulements

Côte d'encombrement : -

S.A.S.à Conseil de Surveillance au capital de 525 000 Euros
Parc Industriel des 50 Arpents
8, square Louis Blanc
77680 ROISSY-EN-BRIE - France

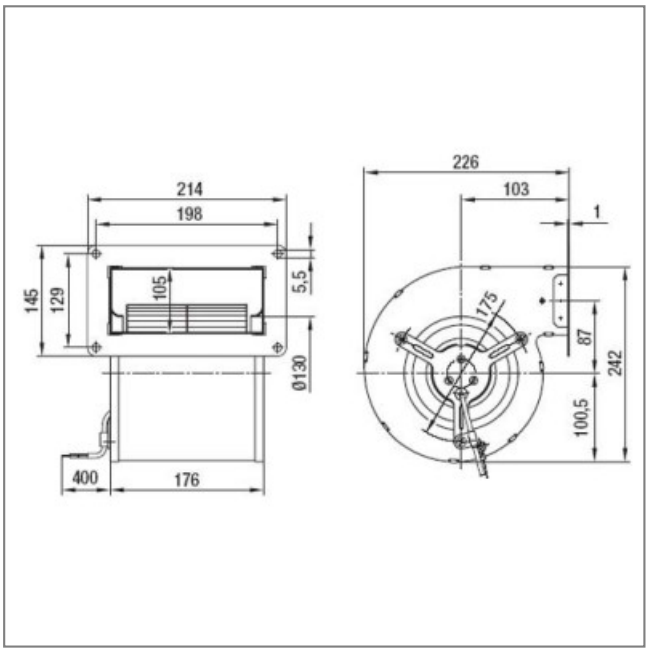

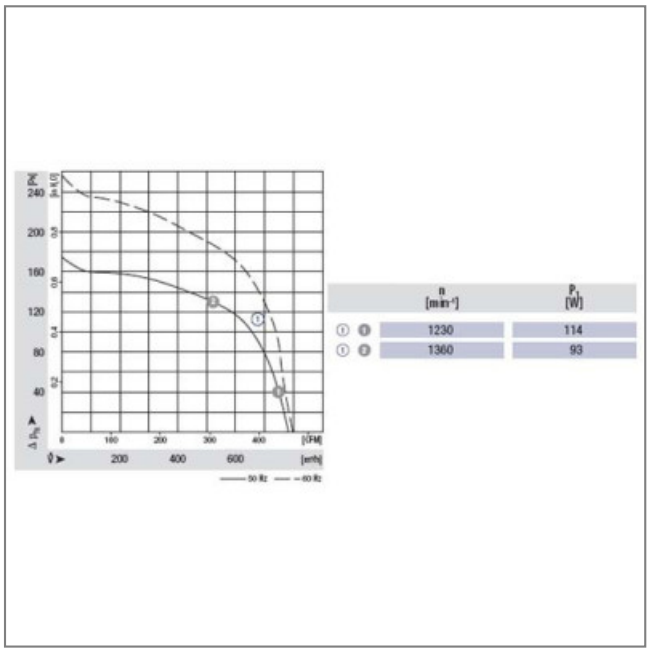

	n [min⁻¹]	P_1 [W]
① ❶	1230	114
① ❷	1360	93