S.A.S.à Conseil de Surveillance au capital de 525 000 Euros
Parc Industriel des 50 Arpents
8, square Louis Blanc
77680 ROISSY-EN-BRIE - France

Moto-turbine R2E140-AI28-05 - 13440142

Pour cette moto-turbine **ebmpapst**, la gamme d'application est très large : évacuation d'air, séchage, air de recirculation, soufflerie, installations d'épuration…

- Moteur à rotor extérieur

- IP44

- Roulements à billes

- Classe B

- Protection thermique par thermocontacts

- Homologations EN60335-1, CE

- Hélice en tôle d'acier galvanisé

- Sens de rotation horaire vu côté rotor

- Branchement électrique câble

- Masse 2.29kg

Caractéristiques :
- Longueur du câble (m) : 0,45
- Fréquence : 50/60Hz
- Alimentation : 230V
- Type de connexion : câble
- Débit (m3/h) : 485
- Diamètre (hélice ou turbine) : 140
- Indice de protection : 44
- Température de l'air véhiculé : de - 25° à + 70°
- Vitesse (tours/minute) : 2400
- Niveau sonore (décibels) : 72
- Intensité (ampères) : 0,7
- Puissance absorbée (watts) : 160
- Conformité RoHs : Oui
- Monté sur : roulements

Côte d'encombrement : -

S.A.S.à Conseil de Surveillance au capital de 525 000 Euros
Parc Industriel des 50 Arpents
8, square Louis Blanc
77680 ROISSY-EN-BRIE - France

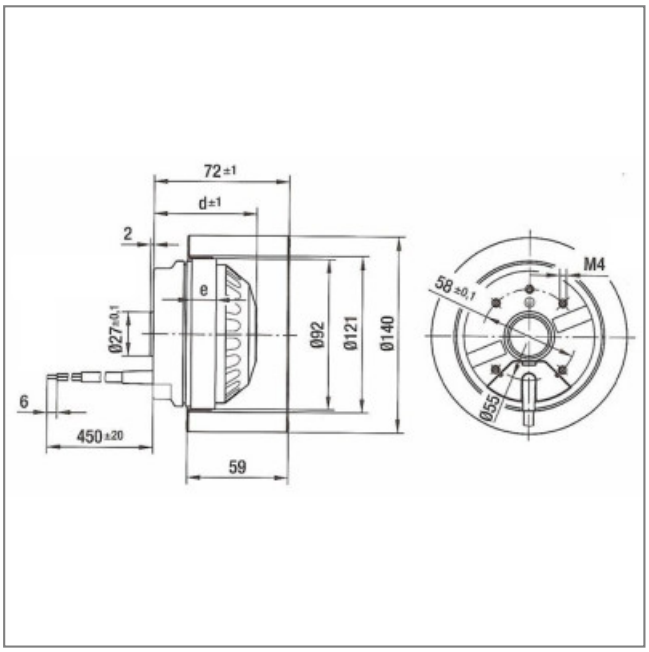

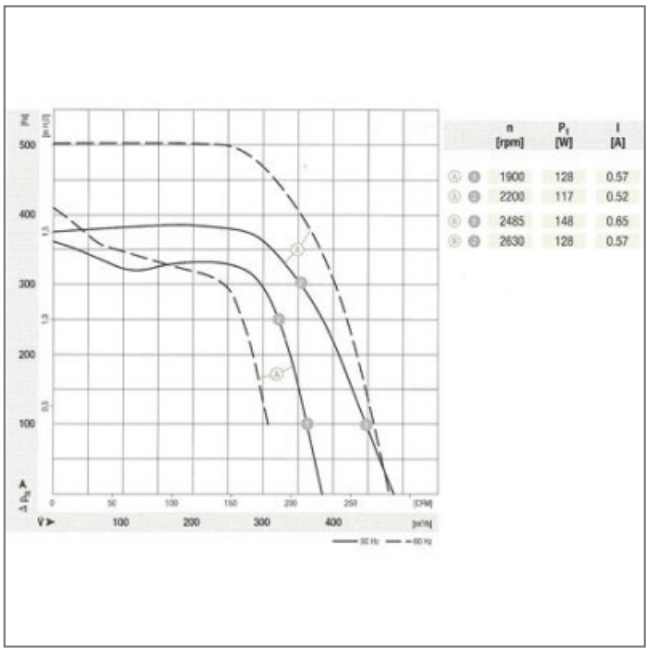

	n [rpm]	P_1 [W]	I [A]
Ⓐ Ⓑ	1900	128	0.57
Ⓐ Ⓒ	2200	117	0.52
Ⓑ Ⓑ	2485	148	0.65
Ⓑ Ⓒ	2630	128	0.57