S.A.S.à Conseil de Surveillance au capital de 525 000 Euros
Parc Industriel des 50 Arpents
8, square Louis Blanc
77680 ROISSY-EN-BRIE - France

Moto-turbine R4E160-AB01-01 - 13440165

Grâce à leurs caractéristiques spécifiques les ventilateurs **ebm-papst** sont utilisables dans de nombreuses et diverses applications comme les secteurs de l'ingénierie industrielle, climatisation, chauffage, extraction d'air, industrie agro-alimentaire…

- Moteur à rotor extérieur

- IP44

- Roulements à billes

- Classe B

- Protection thermique par thermocontacts

- Homologations EN60335-1, CE

- Hélice en tôle d'acier galvanisé

- Sens de rotation horaire vu côté rotor

- Branchement électrique câble

- Masse 1.92kg

Caractéristiques :
- Longueur du câble (m) : 0,45
- Fréquence : 50/60Hz
- Alimentation : 230V
- Type de connexion : câble
- Débit (m3/h) : 410
- Diamètre (hélice ou turbine) : 160
- Indice de protection : 44
- Température de l'air véhiculé : de - 25° à + 65°
- Vitesse (tours/minute) : 1300
- Niveau sonore (décibels) : 65
- Intensité (ampères) : 0,3
- Puissance absorbée (watts) : 67
- Conformité RoHs : Oui
- Monté sur : roulements

S.A.S.à Conseil de Surveillance au capital de 525 000 Euros
Parc Industriel des 50 Arpents
8, square Louis Blanc
77680 ROISSY-EN-BRIE - France

Côte d'encombrement : -

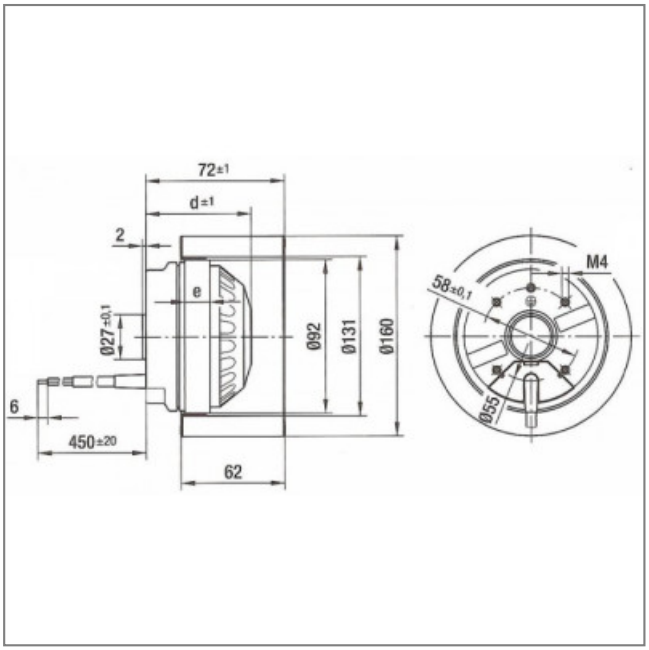

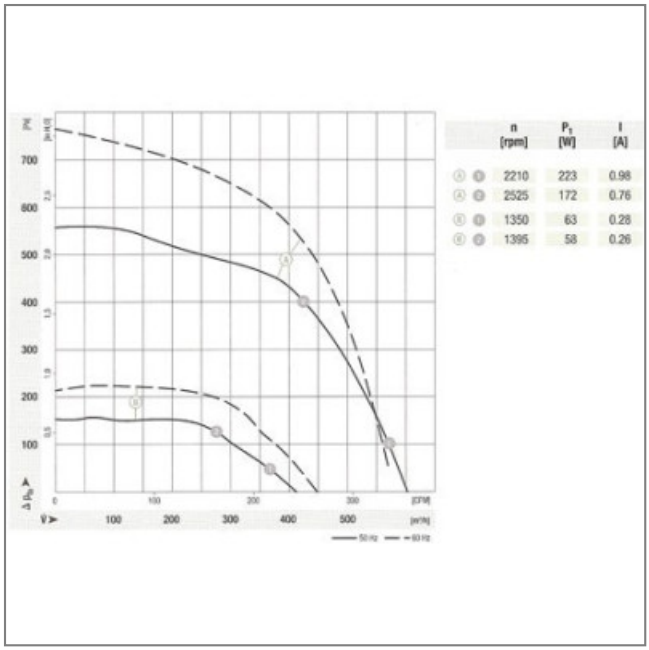

	n [rpm]	P_1 [W]	I [A]
Ⓐ Ⓑ	2210	223	0.98
Ⓐ Ⓒ	2525	172	0.76
Ⓑ Ⓓ	1350	63	0.28
Ⓑ Ⓔ	1395	58	0.26