S.A.S.à Conseil de Surveillance au capital de 525 000 Euros
Parc Industriel des 50 Arpents
8, square Louis Blanc
77680 ROISSY-EN-BRIE - France

DETECTEUR DE FLUX D'AIR - 13950503

Placé dans un endroit significatif du flux d'air, ce capteur permet de vérifier la présence ou l'efficacité de la ventilation. La réduction de la vitesse d'air par suite de l'encrassement d'un filtre, l'obstruction d'une entrée d'air ou l'arrêt accidentel du ventilateur entraîne l'ouverture ou la fermeture d'un contact électrique. Détecteur de flux d air composé d une palette, dimensionnée selon la sensibilité à la vitesse d air actionnant un microrupteur. Pouvoir de coupure : 250 V-5A. Longueur palette : 28mm . Vitesse air enclenchement : 670 mètres/min. vitesse air déclenchement : 340 mètres/min. Caractéristiques :

- En fonction de : detecteur de flux d air
- Fréquence : 50/60Hz
- Conformité RoHs : Non
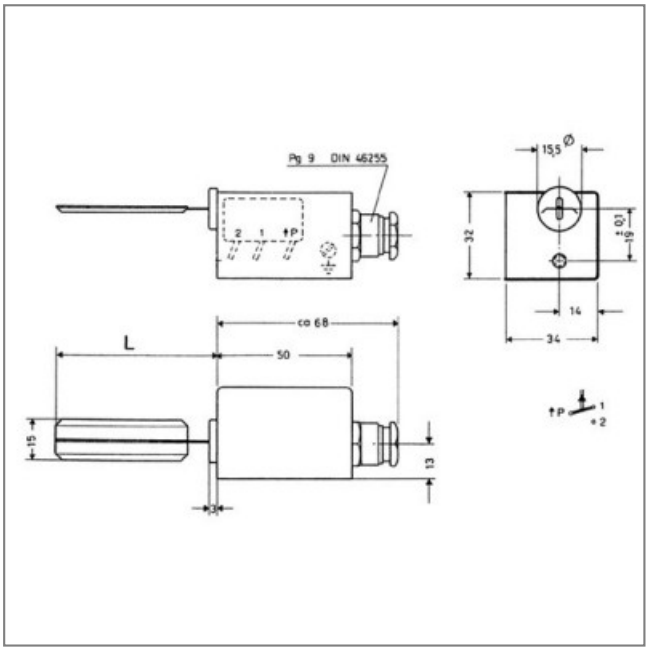
Côte d'encombrement : L = 28mm