S.A.S.à Conseil de Surveillance au capital de 525 000 Euros
Parc Industriel des 50 Arpents
8, square Louis Blanc
77680 ROISSY-EN-BRIE - France

EXTRACTEUR DE GAINE RR 125C - 18020125

Conçu pour être insérer directement sur les réseaux de gaines. Destiné au transfert de moyens à faibles volumes. Pression élevée. Caractéristiques :

- Dimensions entrée d'air : 125
- Dimensions sortie d'air (L x h) : 125
- Alimentation : 230V
- Type de connexion : boîte à bornes
- Débit (m3/h) : 350
- Indice de protection : 44
- Température de l'air véhiculé : de - 15° à + 60°
- Vitesse (tours/minute) : 2360
- Niveau sonore (décibels) : 56
- Intensité (ampères) : 0,33
- Puissance absorbée (watts) : 72
- Conformité RoHs : Oui
- Monté sur : roulements
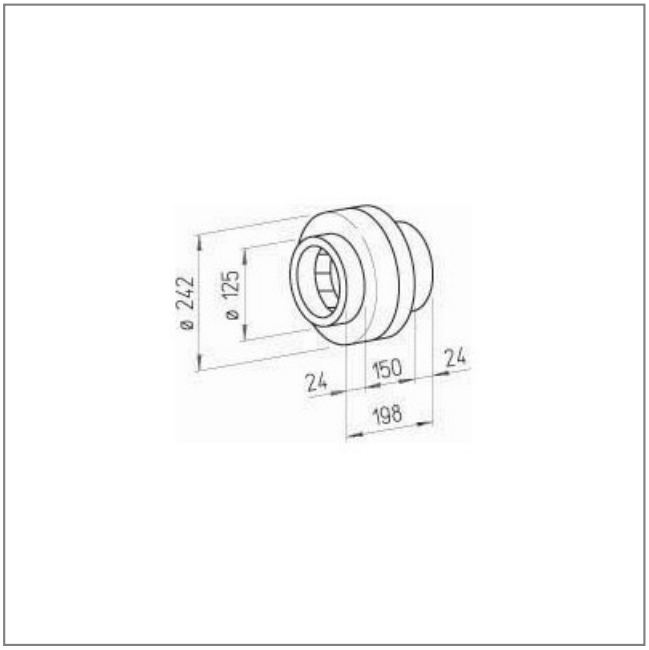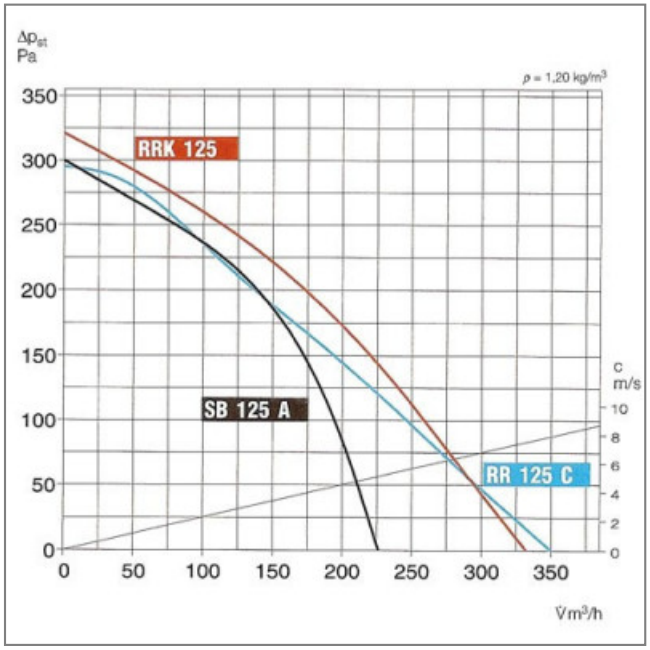
Côte d'encombrement : -