S.A.S.à Conseil de Surveillance au capital de 525 000 Euros
Parc Industriel des 50 Arpents
8, square Louis Blanc
77680 ROISSY-EN-BRIE - France

Caisson dôextraction MBW 250/4 - 18030250

Caractéristiques :
- Dimensions entrée d'air : 315
- Dimensions sortie d'air (L x h) : 315
- Alimentation : 230V
- Type de connexion : boîte à bornes
- Débit (m3/h) : 3500
- Indice de protection : 55
- Température de l'air véhiculé : de - 40° à + 100°
- Vitesse (tours/minute) : 1370
- Niveau sonore (décibels) : 62
- Intensité (ampères) : 8,2
- Puissance absorbée (watts) : 1780
- Conformité RoHs : Oui
- Monté sur : roulements
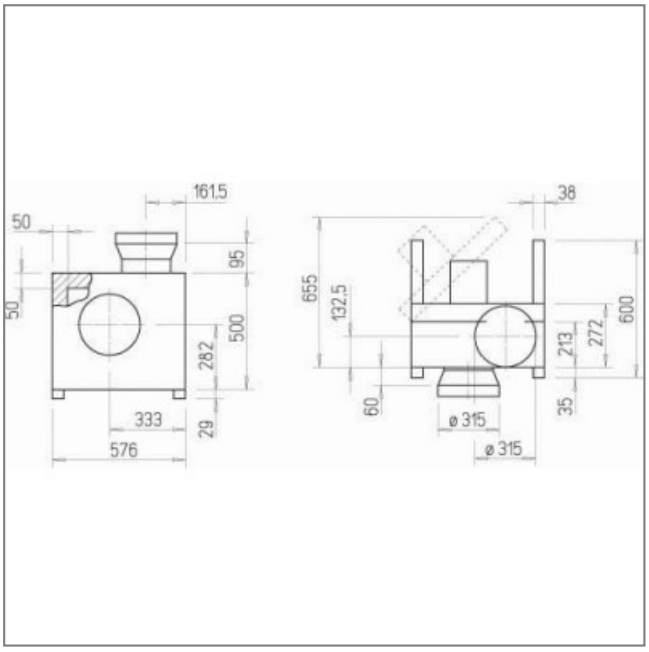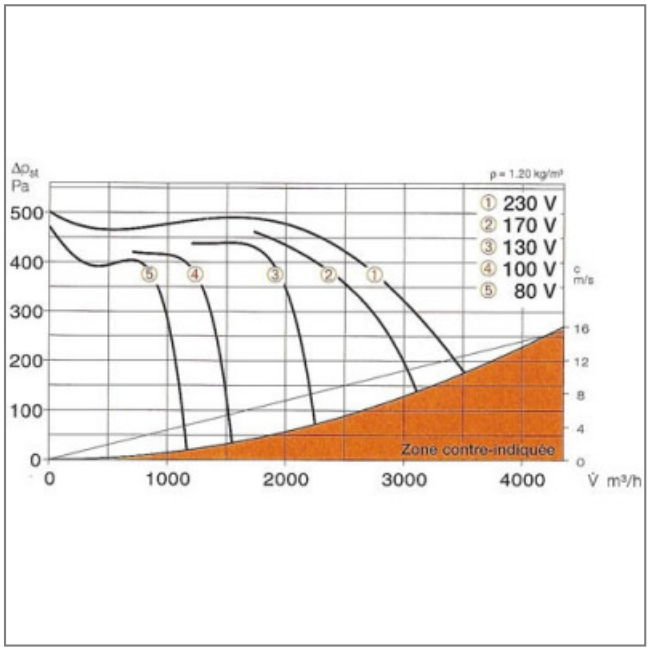
Côte d'encombrement : -