S.A.S.à Conseil de Surveillance au capital de 525 000 Euros
Parc Industriel des 50 Arpents
8, square Louis Blanc
77680 ROISSY-EN-BRIE - France

Ventilateur centrifuge CBXC-9/9 - 23026099

Structure cubique grande rigidité. Livré sans moteur. Enveloppe et turbine en tôle d'acier galvanisé. Entraînement à transmission par poulies et courroie trapézoïdale. Axe libre aux deux extrémités, soutenu par des roulements à billes à graissage permanent. Les roulements sont montés sur un amortisseur en caoutchouc pour éviter les vibrations. Chassis angulaire en tôle d'acier galvanisé, soudé électriquement pour renforcer et protéger l'enveloppe.

Caractéristiques :

- Dimensions sortie d'air (L x h) : 298x265 (9/9)
- Fréquence : 50Hz
- Débit (m3/h) : 7000
- Température de l'air véhiculé : de - 20° à + 80°
- Vitesse (tours/minute) : 2100
- Niveau sonore (décibels) : oct-19
- Puissance absorbée (watts) : 3000
- Conformité RoHs : Oui
- Monté sur : roulements
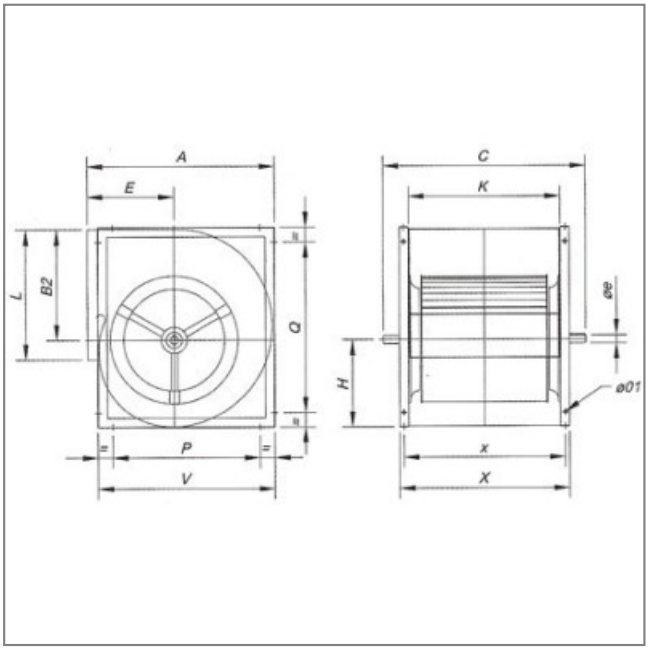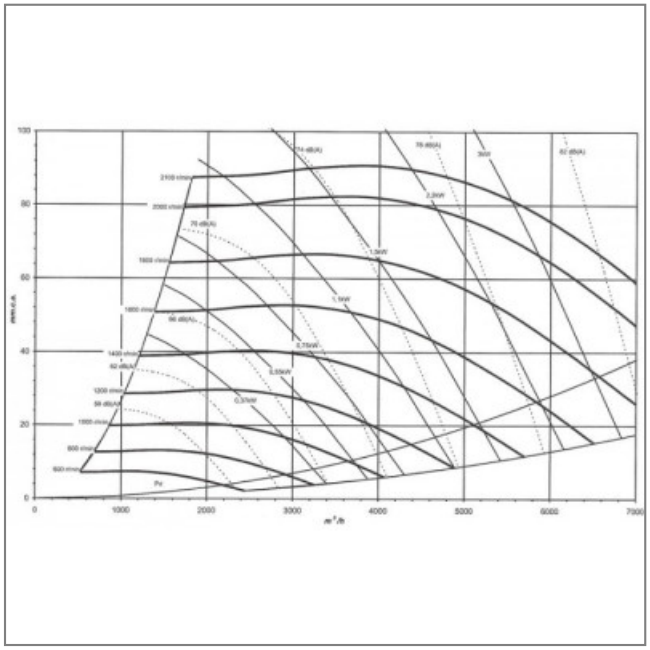
Côte d'encombrement : A = 380mm, B = 404mm, B2 = 224mm, C = 428mm, E = 180mm, Øe = 20mm, H = 180mm, K = 298mm, L = 265mm, ØO1 = 10mm, P = 280mm, Q = 327mm, V = 355mm, X = 346mm, x = 323mm