S.A.S.à Conseil de Surveillance au capital de 525 000 Euros
Parc Industriel des 50 Arpents
8, square Louis Blanc
77680 ROISSY-EN-BRIE - France

Ventilateur centrifuge CBXR-18/18 - 23027181

Caractéristiques :

- Dimensions sortie d'air (L x h) : 556x480 (18/18)
- Fréquence : 50Hz
- Débit (m3/h) : 26000
- Température de l'air véhiculé : de - 20° à + 80°
- Vitesse (tours/minute) : 1000
- Niveau sonore (décibels) : oct-19
- Puissance absorbée (watts) : 7500
- Conformité RoHs : Oui
- Monté sur : roulements
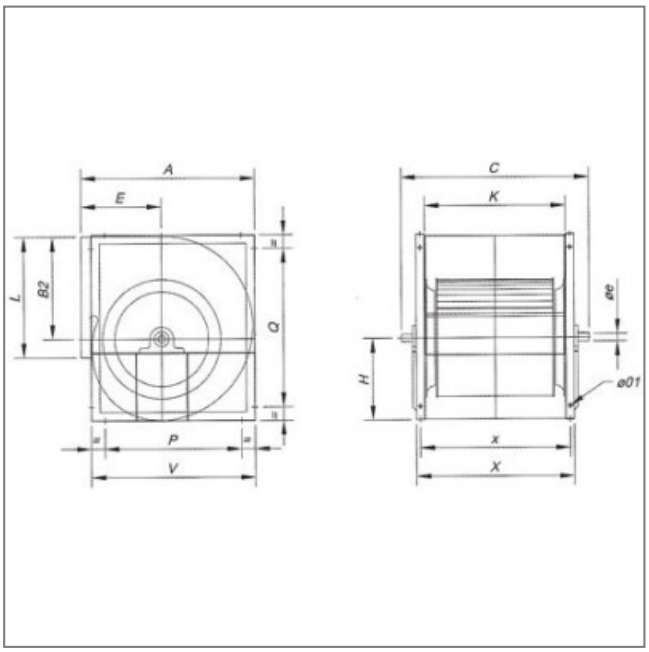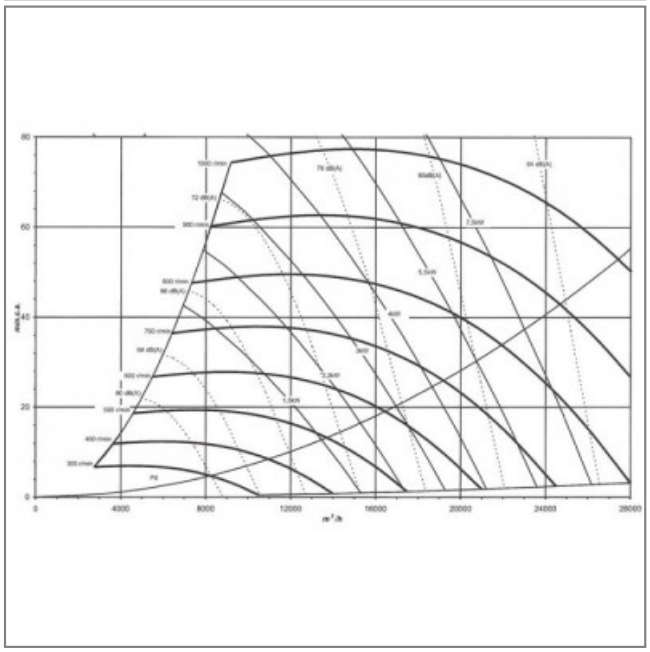
Côte d'encombrement : A = 690mm, B = 754mm, B2 = 423mm, C = 726mm, E = 319mm, e = 25mm, H = 331mm, K = 556mm, L = 480mm, O1 = 10mm, P = 553mm, Q = 541mm, V = 666mm, X = 626mm, x = 592mm