S.A.S.à Conseil de Surveillance au capital de 525 000 Euros
Parc Industriel des 50 Arpents
8, square Louis Blanc
77680 ROISSY-EN-BRIE - France

CJBD/AL-1919-6M 1/10 DD7/7 - 23028192

Caisson de ventilation en profilé d'aluminium, isolé en polyéthylène expansé et ignifugé, équipé d'un ventilateur centrifuge double aspiration entraînement direct type DD7/7, monté sur amortisseurs anti-vibration. Isolation intérieure thermique et acoustique en polyéthylène expansé auto-extinguible M-1. Presse-étoupe pour l'entrée des câbles de connexion. Trappe de visite. Aspiration avec bouchon et côtés échangeables.

Pression minimum 20Pa. Caractéristiques :
- Dimensions entrée d'air : 360x470
- Dimensions sortie d'air (L x h) : 213x236
- Fréquence : 50Hz
- Alimentation : 230V
- Type de connexion : boîte à bornes
- Débit (m3/h) : 1230
- Indice de protection : 54
- Température de l'air véhiculé : de - 20° à + 60°
- Vitesse (tours/minute) : 820
- Niveau sonore (décibels) : 53
- Intensité (ampères) : 0.98
- Puissance absorbée (watts) : 70
- Conformité RoHs : Oui
- Monté sur : roulements

Côte d'encombrement : A = 410mm, B = 410mm, C = 520mm, D1xD2 = 360x470mm, LxK = 213x236mm
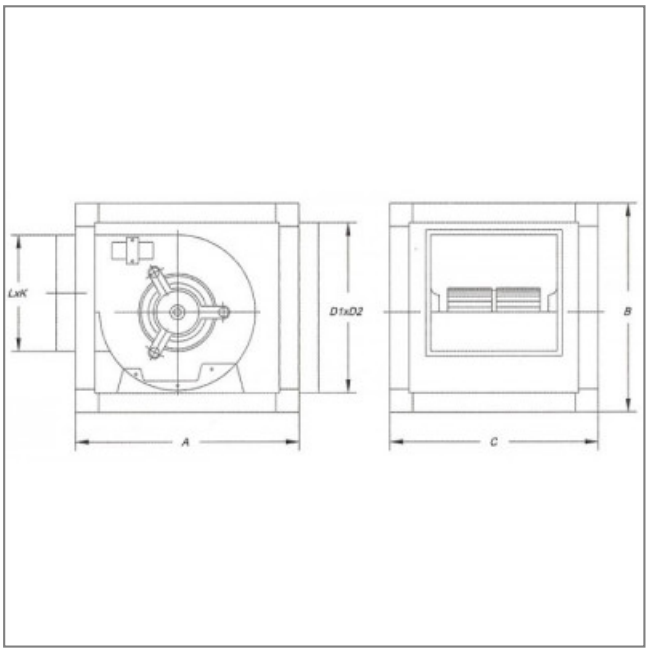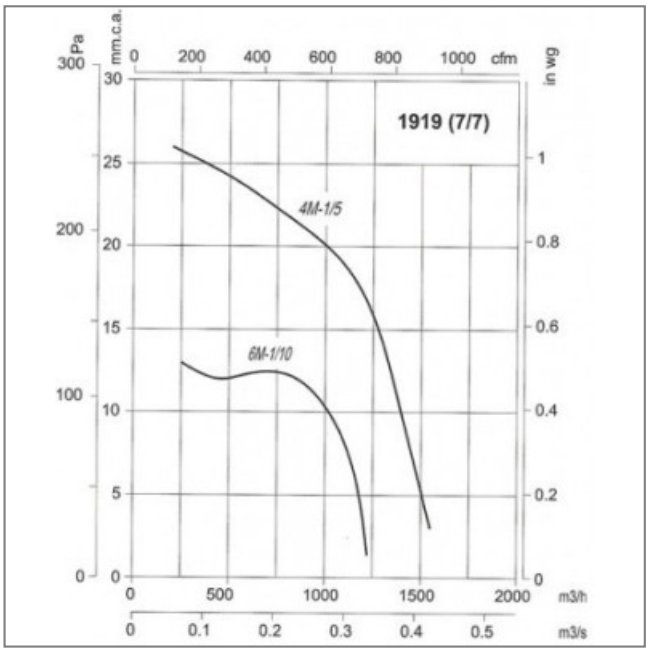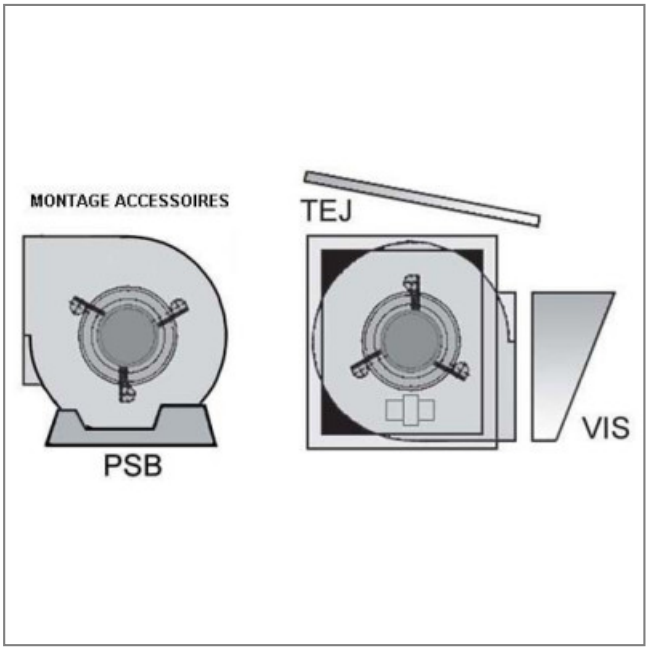
S.A.S.à Conseil de Surveillance au capital de 525 000 Euros
Parc Industriel des 50 Arpents
8, square Louis Blanc
77680 ROISSY-EN-BRIE - France