S.A.S.à Conseil de Surveillance au capital de 525 000 Euros
Parc Industriel des 50 Arpents
8, square Louis Blanc
77680 ROISSY-EN-BRIE - France

Ventilateur hélicoïde HCDF-25-4T/ATEX/EXII2G EEXD - 23040250

"Ventilateur hélicoïde sur embase carrée. Cadre support en tôle d'acier. Grille de protection contre les contacts selon la norme UNE 100-250. Hélice en fonte d'aluminium. Presse-étoupe anti-étincelles inclus. Isolation classe F. Homologation ATEX, moteur antidéflagrant CEE ExII2G EExd pour travail en atmosphères explosives. Organisme notifié ""L.O.M."" n° d'identification ""LOM3ATEX0157"". Finition anticorrosion en résine de polyester, polymérisée à 190°C, après dégraissage alcalin, pré-traîtement sans phosphates." Caractéristiques :

- Fréquence : 50Hz
- Alimentation : 230/400V
- Type de connexion : boîte à bornes
- Débit (m3/h) : 890
- Diamètre (hélice ou turbine) : 250
- Indice de protection : 55
- Sens de l'air : Soufflant (Moteur - Hélice)
- Température de l'air véhiculé : de - 20° à + 40°
- Vitesse (tours/minute) : 1370
- Niveau sonore (décibels) : 51
- Intensité (ampères) : 0,78/0,45
- Puissance absorbée (watts) : 90
- Conformité RoHs : Oui
- Monté sur : roulements

Côte d'encombrement : A = 330mm, B = 275mm, ØC = 262mm, ØD = 260mm, E = 228mm, G = 11mm, H = 41mm, ØI = 132mm, ØJ = 8.5mm,
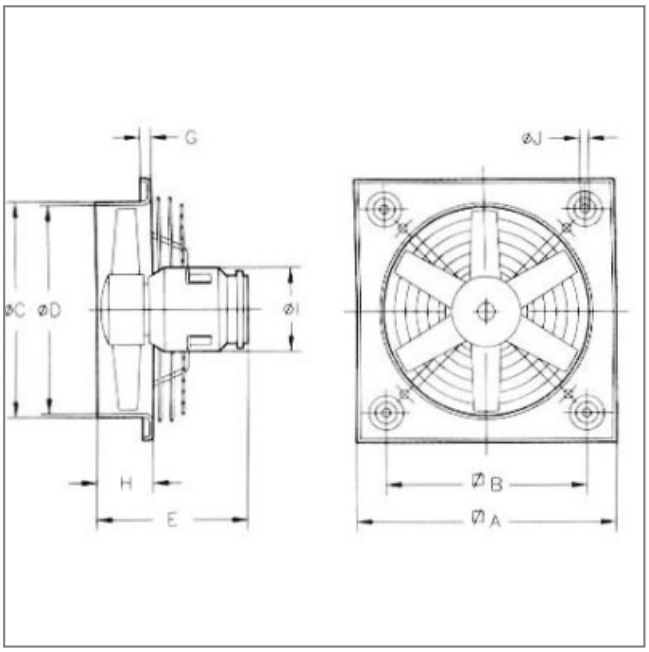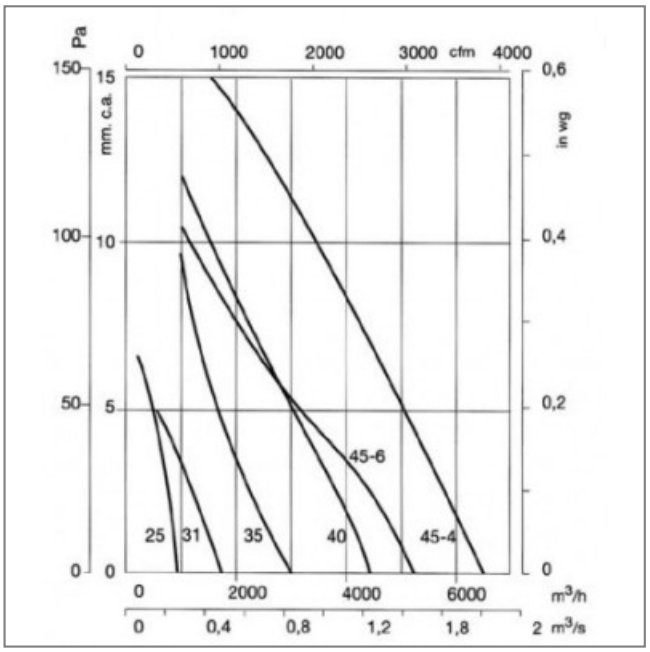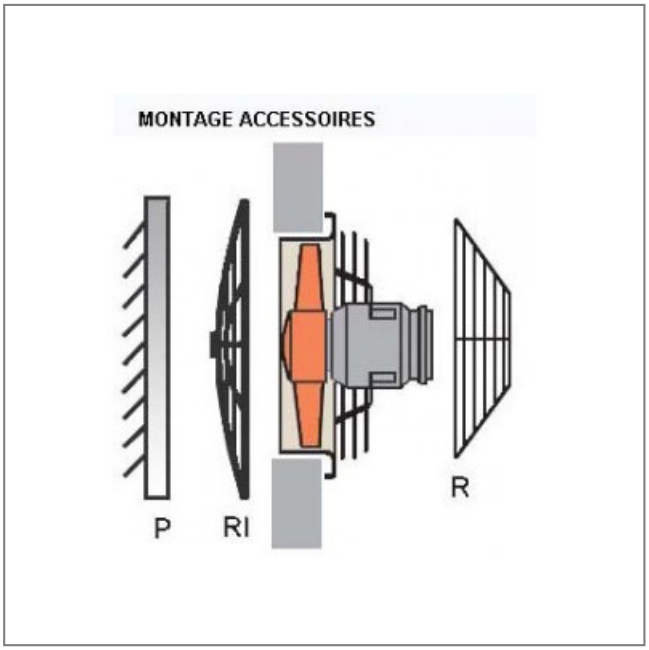
S.A.S.à Conseil de Surveillance au capital de 525 000 Euros
Parc Industriel des 50 Arpents
8, square Louis Blanc
77680 ROISSY-EN-BRIE - France