S.A.S.à Conseil de Surveillance au capital de 525 000 Euros
Parc Industriel des 50 Arpents
8, square Louis Blanc
77680 ROISSY-EN-BRIE - France

Ventilateur hélicoïde HCDF-56-6T/ATEX EEXD II 2G - 23040565

Caractéristiques :
- Fréquence : 50Hz
- Alimentation : 230/400V
- Type de connexion : boîte à bornes
- Débit (m3/h) : 8400
- Diamètre (hélice ou turbine) : 560
- Indice de protection : 55
- Sens de l'air : Soufflant (Moteur - Hélice)
- Température de l'air véhiculé : de - 20° à + 40°
- Vitesse (tours/minute) : 910
- Niveau sonore (décibels) : 63
- Intensité (ampères) : 1,59/0,92
- Puissance absorbée (watts) : 250
- Conformité RoHs : Oui
- Monté sur : roulements

Côte d'encombrement : A= 710mm, B = 630mm, ØC = 563mm, ØD = 560mm, E = 370mm, G = 15mm, H = 105mm, , ØI = 162mm, ØJ = 10,5mm

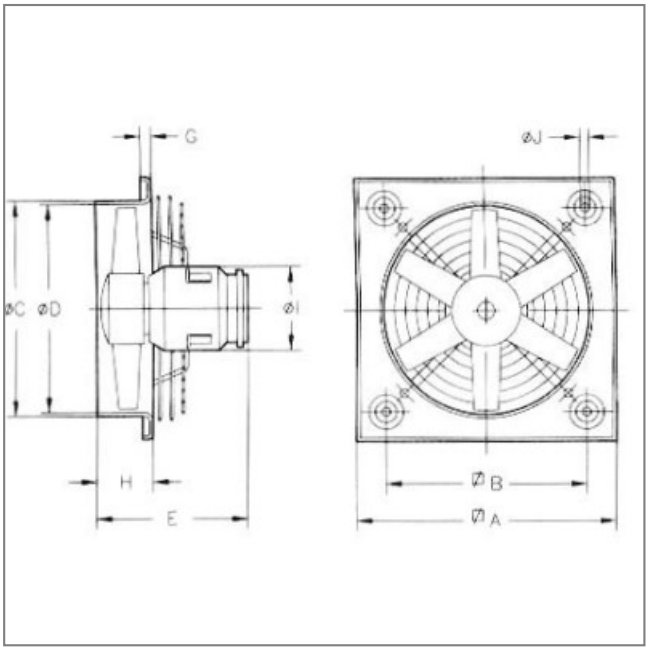

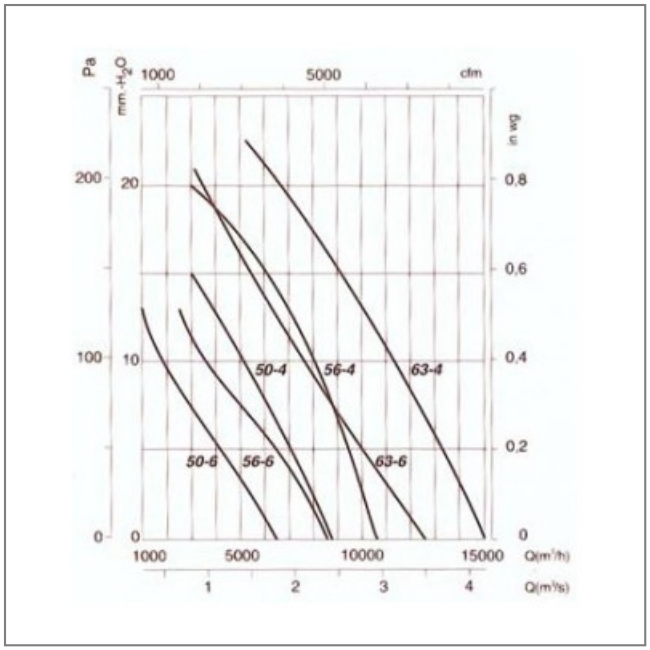
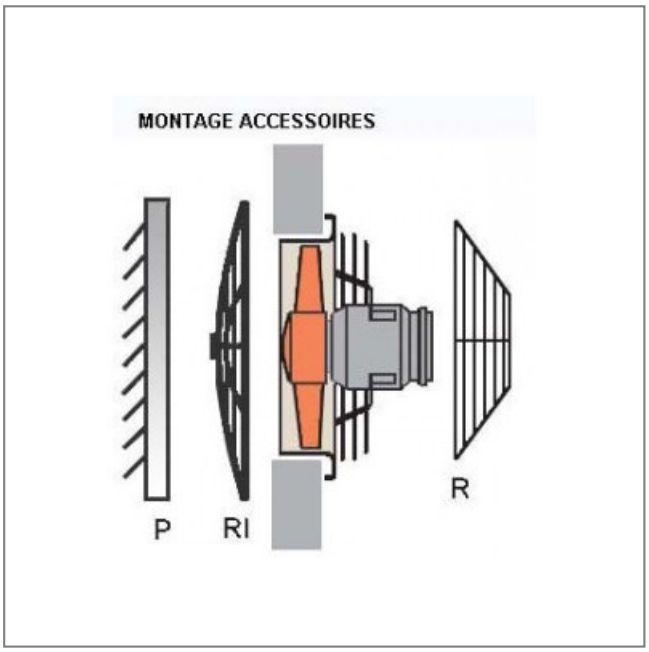
S.A.S.à Conseil de Surveillance au capital de 525 000 Euros
Parc Industriel des 50 Arpents
8, square Louis Blanc
77680 ROISSY-EN-BRIE - France