S.A.S.à Conseil de Surveillance au capital de 525 000 Euros
Parc Industriel des 50 Arpents
8, square Louis Blanc
77680 ROISSY-EN-BRIE - France

Ventilateur hélicoïde HCT-40-4T-0.33 /PL ATEX EXII 2G EEXE - 23051400

Virole longue en tôle d'acier . Hélice en polyamide renforcée avec de la fibre de verre. Isolation classe F. Finition anticorrosion en résine de polyester, polymérisée à 190°C, après dégraissage alcalin, pré-traîtement sans phosphates. Version PL, hélice en plastique. Version AL, hélice en aluminium.

Certification ATEX EXII 2G EEX-E. Caractéristiques :
- Homologation ATEX : Oui
- Nombre de vitesses : 2
- Fréquence : 50Hz
- Alimentation : 230/400V
- Type de connexion : boîte à bornes
- Débit (m3/h) : 5100
- Diamètre (hélice ou turbine) : 400
- Indice de protection : 55
- Sens de l'air : Soufflant (Moteur - Hélice)
- Température de l'air véhiculé : de - 25° à + 50°
- Vitesse (tours/minute) : 1450
- Niveau sonore (décibels) : 64
- Intensité (ampères) : 1,58/0,91
- Puissance absorbée (watts) : 250
- Conformité RoHs : Oui
- Monté sur : roulements

Côte d'encombrement : ØA = 490mm, ØB = 450mm, ØD = 410mm, E = 320mm, ØJ = 12mm, N = 8x45°
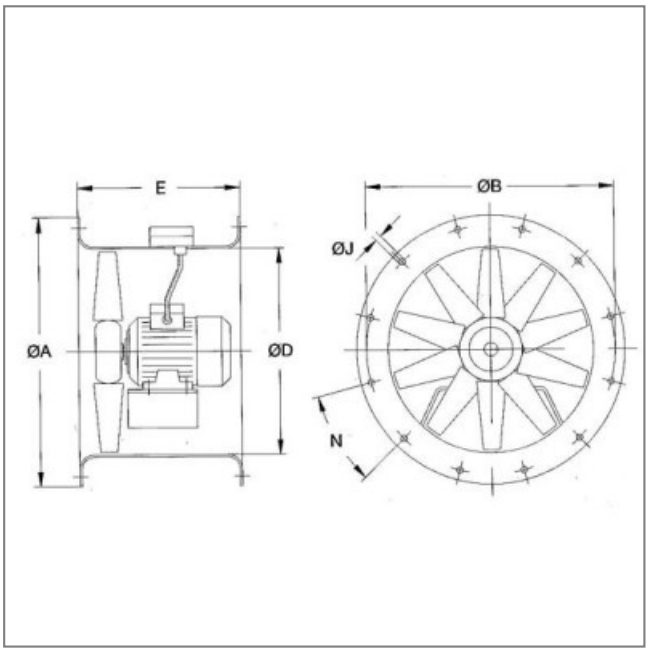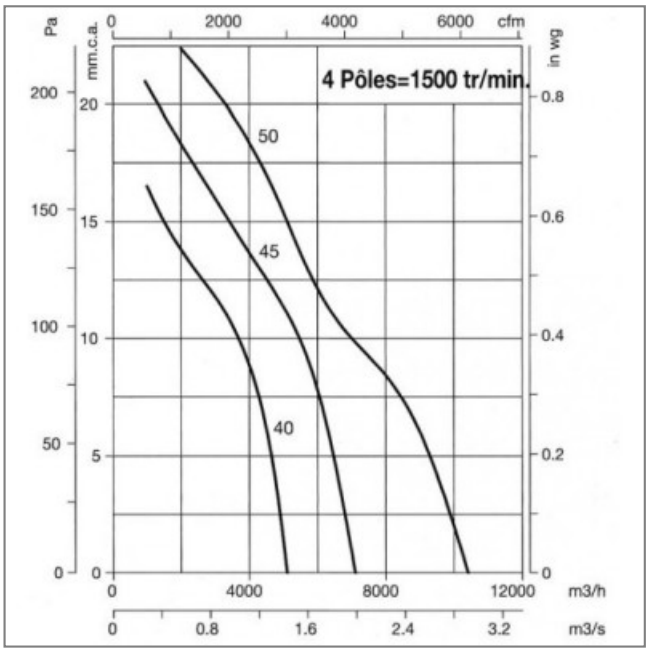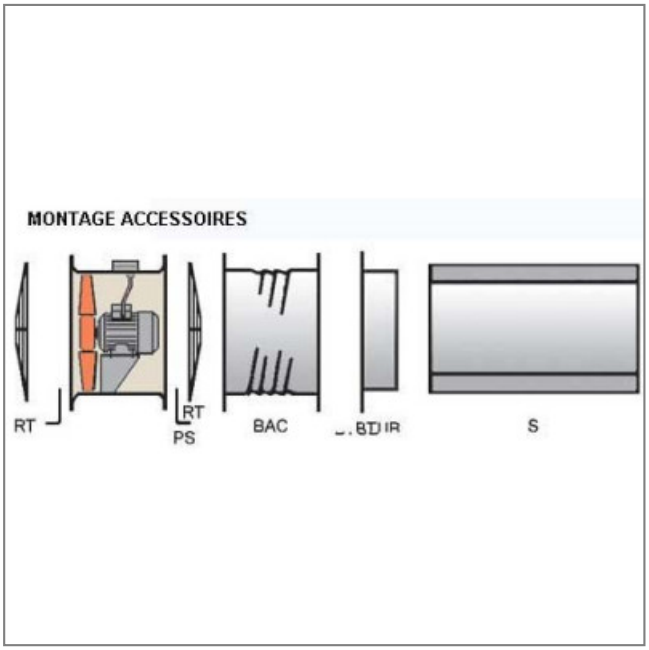
S.A.S.à Conseil de Surveillance au capital de 525 000 Euros
Parc Industriel des 50 Arpents
8, square Louis Blanc
77680 ROISSY-EN-BRIE - France