S.A.S.à Conseil de Surveillance au capital de 525 000 Euros
Parc Industriel des 50 Arpents
8, square Louis Blanc
77680 ROISSY-EN-BRIE - France

Caisson hélicoïde CJTHT-50-4T-1 - 23190501

Caractéristiques :
- Fréquence : 50Hz
- Alimentation : 230/400V
- Type de connexion : boîte à bornes
- Débit (m3/h) : 10000
- Diamètre (hélice ou turbine) : 500
- Indice de protection : 55
- Sens de l'air : Soufflant (Moteur - Hélice)
- Température de l'air véhiculé : de - 20° à + 40°
- Vitesse (tours/minute) : 1420
- Niveau sonore (décibels) : 66
- Intensité (ampères) : 3.70/2.10
- Puissance absorbée (watts) : 750
- Conformité RoHs : Oui
- Monté sur : roulements

Côte d'encombrement : A = 700mm, C = 550mm, ØD1 = 565mm

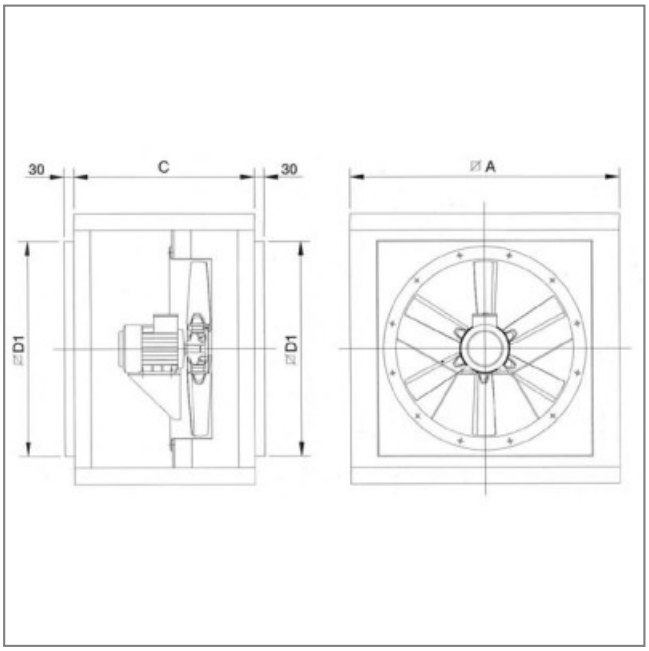

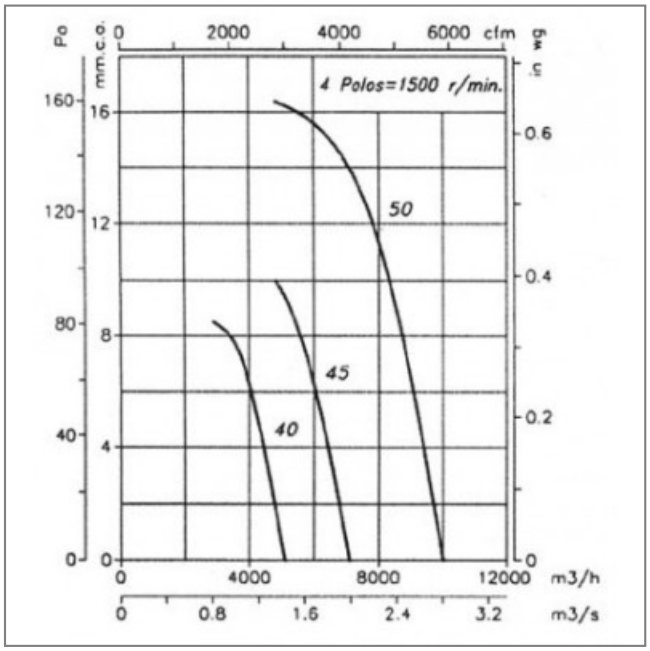
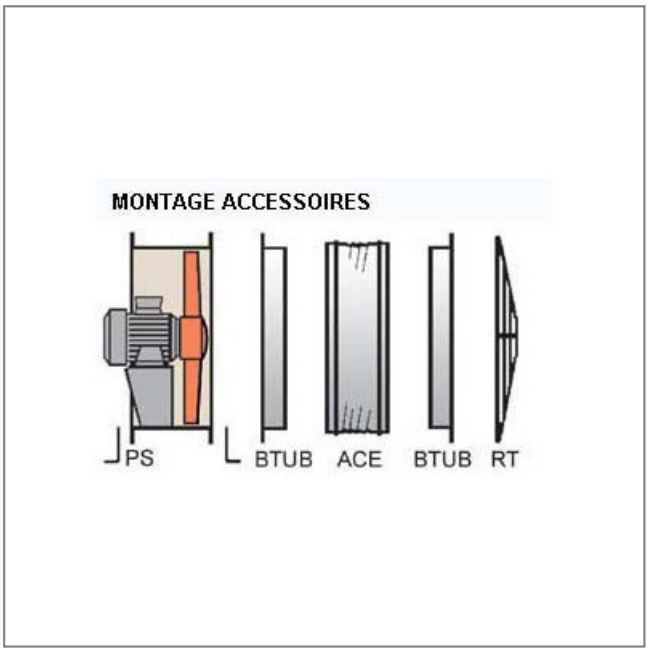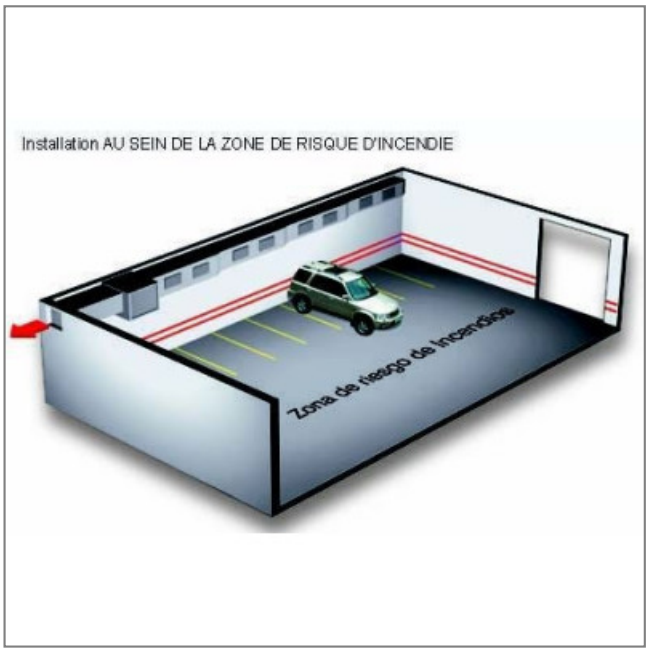
S.A.S.à Conseil de Surveillance au capital de 525 000 Euros
Parc Industriel des 50 Arpents
8, square Louis Blanc
77680 ROISSY-EN-BRIE - France