S.A.S.à Conseil de Surveillance au capital de 525 000 Euros
Parc Industriel des 50 Arpents
8, square Louis Blanc
77680 ROISSY-EN-BRIE - France

Caisson hélicoïde CJTHT-56-4/8T-2 - 23190567

Caractéristiques :
- Nombre de vitesses : 2
- Fréquence : 50Hz
- Alimentation : 400V
- Type de connexion : boîte à bornes
- Débit (m3/h) : 15300/7650
- Diamètre (hélice ou turbine) : 560
- Indice de protection : 55
- Sens de l'air : Soufflant (Moteur - Hélice)
- Température de l'air véhiculé : de - 20° à + 40°
- Vitesse (tours/minute) : 1415/715
- Niveau sonore (décibels) : 72/57
- Intensité (ampères) : 3,60/1,50
- Puissance absorbée (watts) : 1500/300
- Conformité RoHs : Oui
- Monté sur : roulements

Côte d'encombrement : A = 825mm, C = 550mm, ØD1 = 690mm

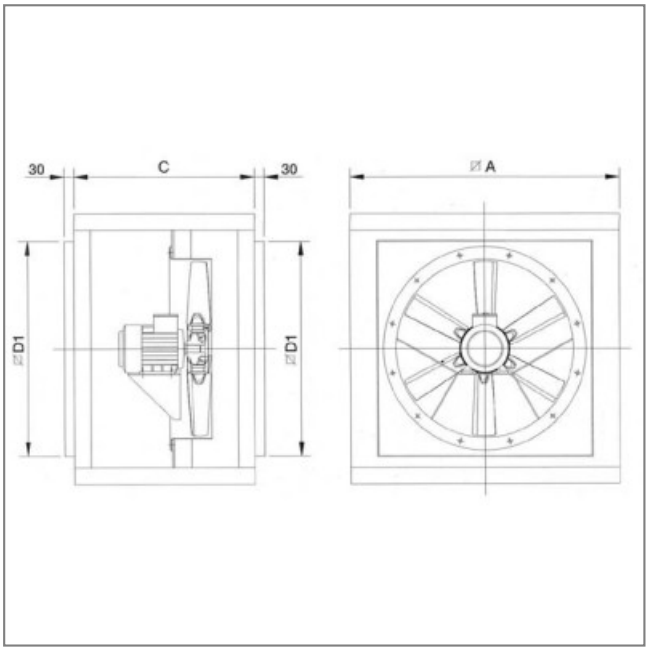

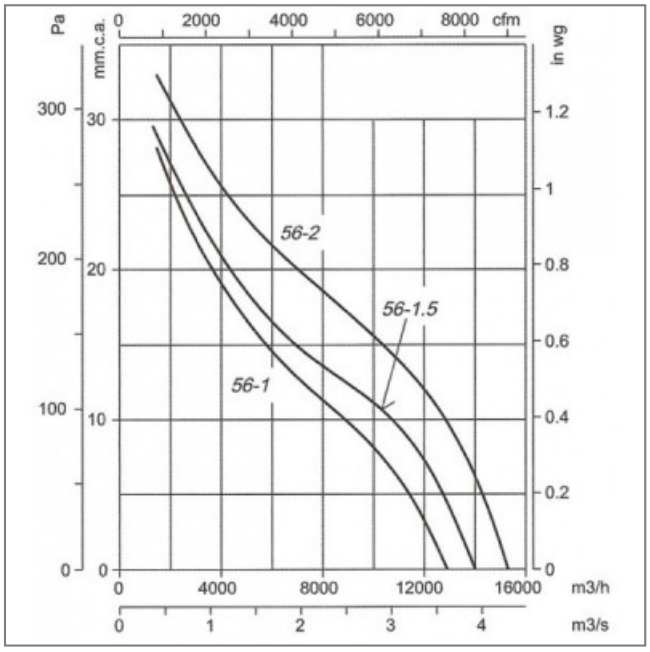
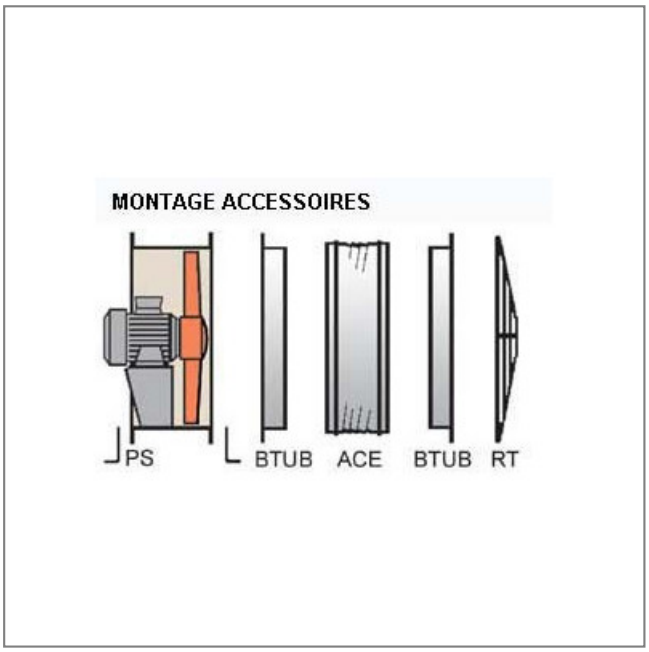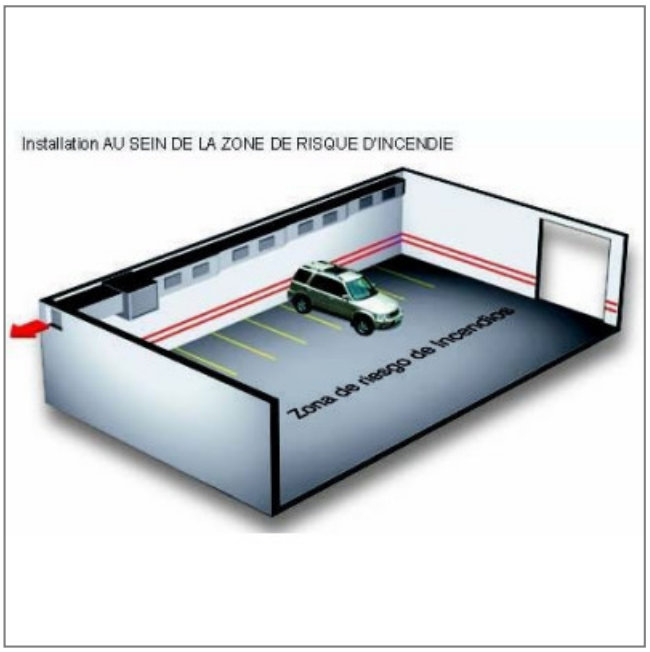
S.A.S.à Conseil de Surveillance au capital de 525 000 Euros
Parc Industriel des 50 Arpents
8, square Louis Blanc
77680 ROISSY-EN-BRIE - France