S.A.S.à Conseil de Surveillance au capital de 525 000 Euros
Parc Industriel des 50 Arpents
8, square Louis Blanc
77680 ROISSY-EN-BRIE - France

Moteur électrique 82-4025/48-380V/1 CARTON COMPLET 20 - 24060531

Vis de fixation longueur maximum 5 mm. Caractéristiques :
- Homologation ATEX : Oui
- Type de fixation : 3 trous avant et arrière
- Longueur de l'arbre (mm) : 31
- Sens de rotation : SIH
- Epaisseur de l'entrefer (mm) : 40
- Puissance rendue (watts) : de 07 à 25
- Longueur du câble (m) : 3.00
- Fréquence : 50/60Hz
- Alimentation : 230/380V
- Type de connexion : câble
- Indice de protection : 42
- Température de l'air véhiculé : de - 30° à + 40°
- Vitesse (tours/minute) : 1300/900
- Intensité (ampères) : 0.29/0.45
- Puissance absorbée (watts) : 40/115
- Conformité RoHs : Oui
- Monté sur : coussinets
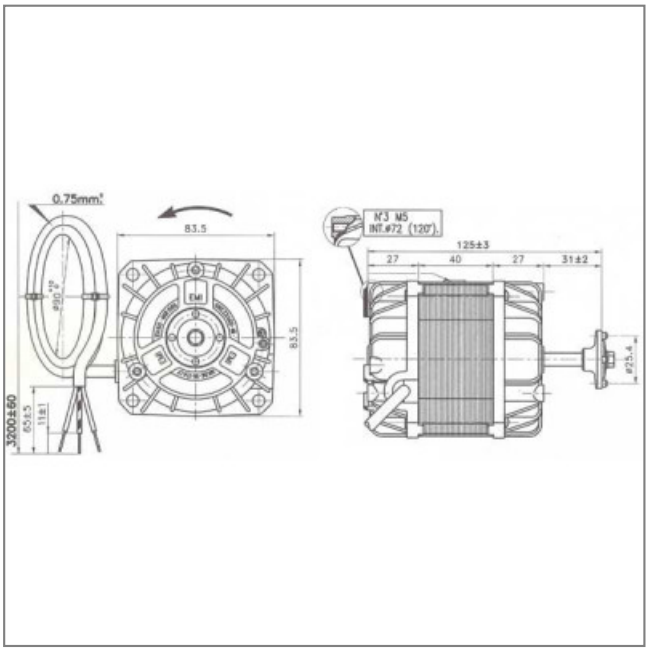
Côte d'encombrement : -