S.A.S.à Conseil de Surveillance au capital de 525 000 Euros
Parc Industriel des 50 Arpents
8, square Louis Blanc
77680 ROISSY-EN-BRIE - France

Ventilateur hélicoïde IA0350 VD46 TG40W 4 RT - 26010361

La qualité de ce ventilateur compact **ziehl-abegg** donne à vos appareils une durée de vie plus longue transports frigorifiques, chantiers navals, génie climatique, salles blanches, condenseurs…

- Ventilateur avec moteur à rotor extérieur

- Hélice 5 pales en composite renforcé de fibre de verre et moyeu en aluminium

- Sens d'air moteur vers hélice

- Roulements à billes

- Branchement électrique boîte à borne

- Protection contre les surcharges par thermostat

- IP55

- Isolation classe F

- Masse 10kg

Caractéristiques :
- Fréquence : 50/60Hz
- Fréquence : 50/60Hz
- Alimentation : 230/400V
- Alimentation : 230/400V
- Type de connexion : boîte à bornes
- Type de connexion : boîte à bornes
- Débit (m3/h) : 3050
- Débit (m3/h) : 3050
- Diamètre (hélice ou turbine) : 350
- Diamètre (hélice ou turbine) : 350
- Indice de protection : 55
- Indice de protection : 55
- Sens de l'air : Soufflant (Moteur - Hélice)
- Sens de l'air : Soufflant (Moteur - Hélice)
- Température de l'air véhiculé : de - 30° à + 60°
- Température de l'air véhiculé : de - 30° à + 60°
- Vitesse (tours/minute) : 1500
- Vitesse (tours/minute) : 1500
- Niveau sonore (décibels) : 70
- Niveau sonore (décibels) : 70
- Intensité (ampères) : 0,6/0,40

S.A.S.à Conseil de Surveillance au capital de 525 000 Euros
Parc Industriel des 50 Arpents
8, square Louis Blanc
77680 ROISSY-EN-BRIE - France

- Intensité (ampères) : 0,6/0,40
- Puissance absorbée (watts) : 280/180
- Puissance absorbée (watts) : 280/180
- Conformité RoHs : Oui
- Conformité RoHs : Oui
- Monté sur : roulements
- Monté sur : roulements
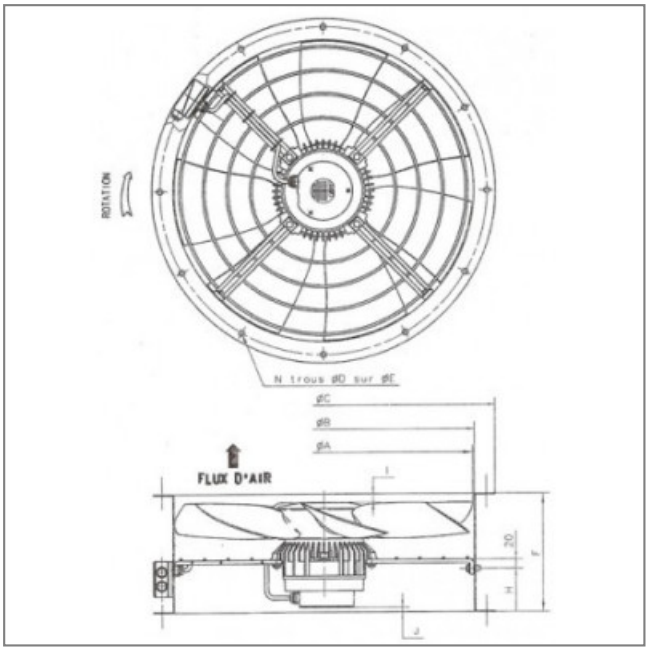
Côte d'encombrement : ?A = 350mm, ?B = 355mm, ?C = 426mm, N = 8mm, ?D = 10mm, ?E = 395mm, F = 250mm, H = 75mm, I = 35mm, J = 49mm