S.A.S.à Conseil de Surveillance au capital de 525 000 Euros
Parc Industriel des 50 Arpents
8, square Louis Blanc
77680 ROISSY-EN-BRIE - France

Ventilateur hélicoïde A0400 PAG35 MF30W06 - 26040418

Facilité d'utilisation pour ce ventilateur **ziehl-abegg** dans tous domaines d'activité : agro-alimentaire, bureau d'études, métrologie, grande distribution, etc

- Ventilateur avec moteur à rotor extérieur
- Hélice 4 pales en tôle d'aluminium emboutie
- Sens d'air moteur vers hélice
- Roulements à billes
- Branchement électrique boîte à borne
- Protection thermique à ouverture
- IP54
- Isolation classe F
- Masse 7,78kg

Caractéristiques :
- Fréquence : 50/60Hz
- Alimentation : 230V
- Type de connexion : boîte à bornes
- Débit (m3/h) : 2200
- Diamètre (hélice ou turbine) : 400
- Indice de protection : 54
- Sens de l'air : Soufflant (Moteur - Hélice)
- Température de l'air véhiculé : de - 30° à + 60°
- Vitesse (tours/minute) : 1000
- Intensité (ampères) : 0.40
- Puissance absorbée (watts) : 100
- Conformité RoHs : Oui
- Monté sur : roulements

Côte d'encombrement : -
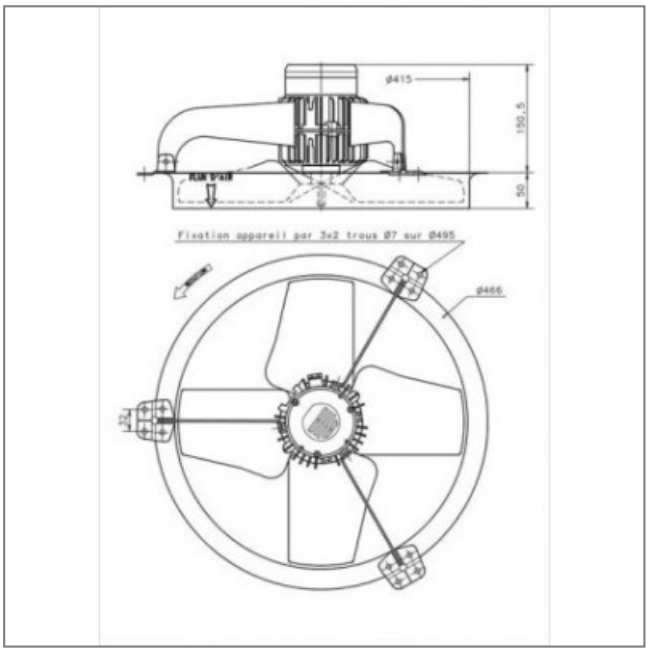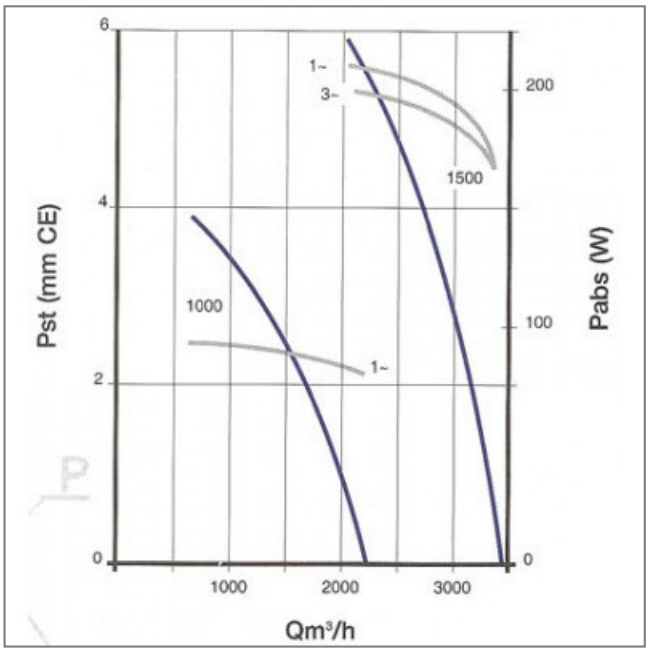
S.A.S.à Conseil de Surveillance au capital de 525 000 Euros
Parc Industriel des 50 Arpents
8, square Louis Blanc
77680 ROISSY-EN-BRIE - France