S.A.S.à Conseil de Surveillance au capital de 525 000 Euros
Parc Industriel des 50 Arpents
8, square Louis Blanc
77680 ROISSY-EN-BRIE - France

Ventilateur hélicoïde S0300 VD46 TG30W04 - 26050320

Caractéristiques :

- Puissance rendue (watts) : 70
- Fréquence : 50/60Hz
- Alimentation : 230/400V
- Type de connexion : boîte à bornes
- Débit (m3/h) : 1980
- Diamètre (hélice ou turbine) : 300
- Indice de protection : 54
- Sens de l'air : Aspirant (Hélice - Moteur)
- Température de l'air véhiculé : de - 30° à + 60°
- Vitesse (tours/minute) : 1500
- Niveau sonore (décibels) : 70
- Intensité (ampères) : 0,6/0.35
- Puissance absorbée (watts) : 135
- Conformité RoHs : Oui
- Monté sur : roulements
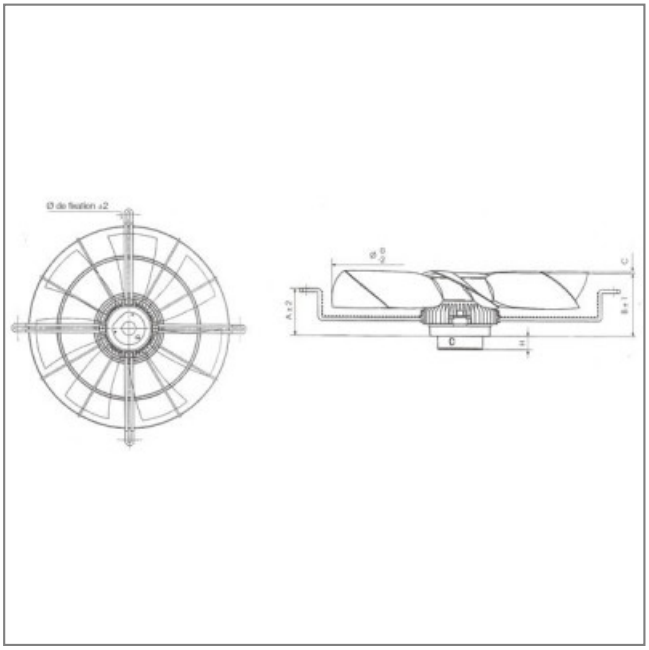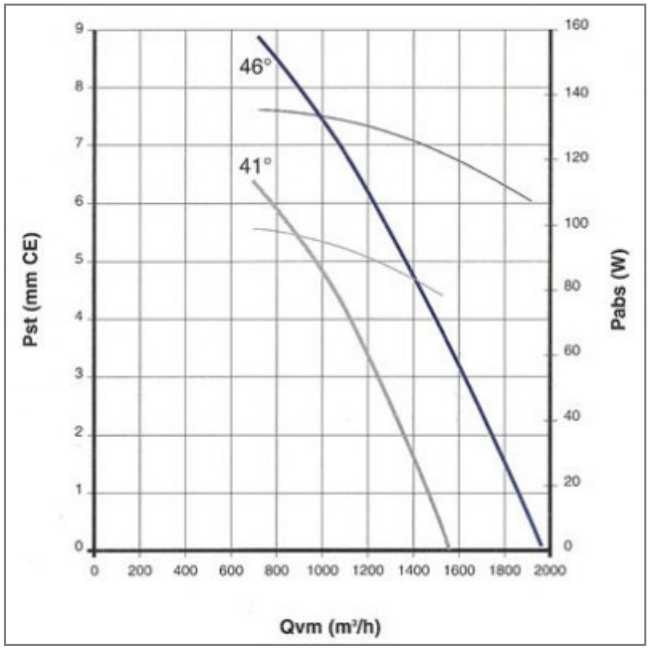
Côte d'encombrement : A = 73mm, B = 111mm, H = 31mm