S.A.S.à Conseil de Surveillance au capital de 525 000 Euros
Parc Industriel des 50 Arpents
8, square Louis Blanc
77680 ROISSY-EN-BRIE - France

Moteur électrique M2B16335 - 28060090

Caractéristiques :
- Diamètre de l'arbre : 12,7
- Longueur de l'arbre (mm) : 95,5
- Sens de rotation : SIH
- Puissance rendue (watts) : 25
- Longueur du câble (m) : 0,3
- Alimentation : 230V
- Type de connexion : câble
- Indice de protection : 44
- Température de l'air véhiculé : de - 30° à + 40°
- Vitesse (tours/minute) : 1400
- Intensité (ampères) : 0,9
- Puissance absorbée (watts) : 90
- Conformité RoHs : Oui
- Monté sur : roulements
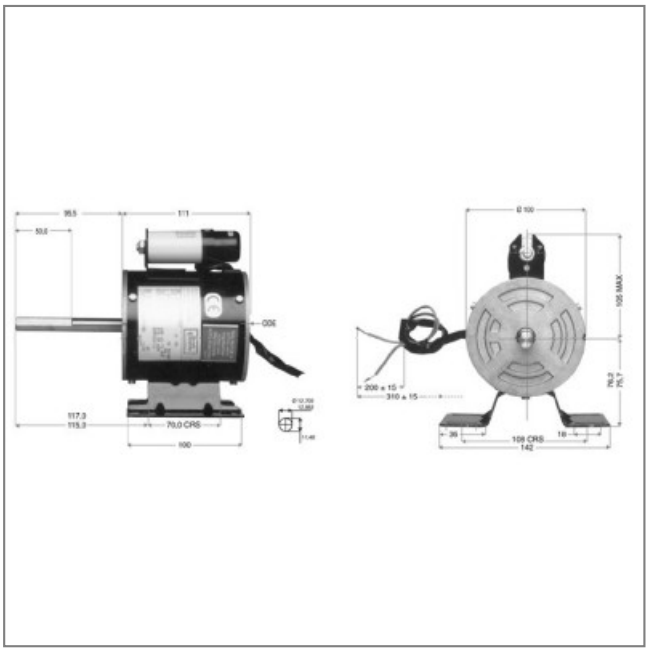
Côte d'encombrement : -